LIVOO
Feel good moments

Manuale d'uso

Griglia barbecue con piedi

Riferimento: DOM297

Versione: 1.4
Lingua: Italiano

WWW.LIVOO.FR

LIVOO
Feel good moments

Manuale d'uso

Grazie per aver acquistato un prodotto a marchio LIVOO. Abbiamo in gran considerazione il design, e l'ergonomia e facciamo di tutto per semplificare l'uso dei nostri prodotti. Speriamo che questo prodotto sia all'altezza delle aspettative.

Questa manuele di uzo è anche disponibile sul nostro sito
www.livoo.fr

PRECAUZIONI DI SICUREZZA DI CARATTERE GENERALE

PRIMA DI UTILIZZARE L'APPARECCHIO, LEGGERE ATTENTAMENTE QUESTE ISTRUZIONI E CONSERVARLE PER RIFERIMENTO FUTURO.

L'uso improprio potrebbe provocare danni al dispositivo e lesioni all'utente. Assicurarsi di seguire tutte le precauzioni di sicurezza. Utilizzare l'apparecchio solamente per lo scopo per cui è stato costruito; il produttore declina ogni responsabilità in caso di danni provocati dall'uso o dal trattamento scorretti.

1. Controllare che la tensione di rete corrisponda a quella indicata sull'apparecchio.
2. Le istruzioni di sicurezza di per sé, non eliminano completamente ogni pericolo e devono sempre essere utilizzate adeguate misure di prevenzione degli incidenti.
3. Non lasciare mai l’apparecchio incustodito quando è in funzione.

4. Tenere l’elettrodomestico e il suo cavo lontano dalla portata dei bambini al di sotto degli 8 anni.
5. I bambini non devono giocare con l’elettrodomestico.
6. La pulizia e la manutenzione non devono essere fatte da bambini a meno che non abbiano più di 8 anni e sotto la supervisione di un adulto.
7. Questo apparecchio può essere utilizzato da bambini dagli 8 anni in su e da persone con ridotte capacità fisiche, sensoriali e mentali, prive di esperienza o conoscenze adeguate, a condizione che tali individui abbiano ricevuto assistenza o istruzioni per l’uso sicuro dell’apparecchio e se sono in grado di comprendere i pericoli insiti.
8. Se il cavo dell’alimentazione è danneggiato, deve essere sostituito dal produttore, dal servizio assistenza o da un elettricista

qualificato competente(*). in modo da evitare qualsiasi pericolo.

9. Non passare il cavo di alimentazione su oggetti appuntiti e tienilo a debita distanza da oggetti caldi e fiamme. Per scollegare dalla presa tira sempre il cavo dalla spina.
10. Assicurati che il cavo di alimentazione o la prolunga non rischino di essere tirati inavvertitamente né che qualcuno possa inciamparvi mentre l’apparecchio è in uso.
11. Quando utilizzi un cavo di prolunga, assicurati che sia adatto al consumo essenziale dell’apparecchio. In caso contrario, il cavo di prolunga e/o la spina rischiano di surriscaldarsi.
12. Utilizzare l'apparecchio solo per uso domestico e nel modo indicato in queste istruzioni.
13. Mai immergere la base del vostro apparecchio in acqua o altri liquidi per

qualunque motivo. Non mettere mai in lavastoviglie.

14. Nel caso fortuito in cui l’apparecchio cada in acqua, scollegalo immediatamente. Fallo controllare da un esperto prima di utilizzarlo di nuovo, altrimenti corri il rischio di morire folgorato.
15. Non cercare mai di aprire l’alloggiamento da solo.
16. Non utilizzare l’apparecchio con le mani umide o se l’olio è bagnato o se lo stesso apparecchio è umido.
17. Non toccare la spina con le mani umide o bagnate.
18. Non usare mai l'apparecchio vicino a superfici calde.
19. Non utilizzare accessori non raccomandati dal produttore. Essi potrebbero costituire un pericolo per l'utente e presentare il rischio di danneggiare l'apparecchio.

20. Non spostare l'apparecchio tirando il cavo. Assicurarsi che il cavo non possa impigliarsi in alcun modo. Non avvolgere il cavo intorno all'apparecchio e non piegarlo.
21. Collocare il dispositivo su una superficie piana, stabile e resistente al calore
22. Stacca la spina quando non usi l'elettrodomestico.
23. È assolutamente necessario mantenere quest'apparecchio sempre pulito quando entra in contatto diretto con gli alimenti.
24. Assicurarsi che l'apparecchio sia scollegato prima di inserire, rimuovere o pulire uno degli accessori. È assolutamente necessario rimuovere gli accessori prima di pulirli.
25. Lascia raffreddare e rimuovi tutti gli accessori prima di pulirli.
26. L'apparecchio non è progettato per essere usato con un timer esterno o un telecomando.

27. Conservare questo manuale con l'apparecchio. Se l'apparecchio deve essere utilizzato da un terzo, questo manuale d’istruzioni, deve essere fornito con esso.
28. Non spostare mai l’apparecchio quando è ancora caldo
29. Questo apparecchio è progettato per uso domestico o simile come:
    - cucina per il personale in negozi, uffici o altri ambienti lavorativi
    - fattorie
    - dai clienti di hotel, motel e altri tipi di ambienti residenziali
    - bed and breakfast
30. ADVERTENCIA: El Carbón vegetale o los combustibili semejantes al nafta no debe ser utilizado stupido este aparato.
31. Riempire sempre d'acqua il recipiente del barbecue prima di accendere l'apparecchio.

32. L’acqua contribuisce al raffreddamento del recipiente del grill, ne facilita la pulizia e riduce la formazione di fumo.
    Durante l'uso, assicurarsi che il livello dell'acqua sia sempre compreso tra gli indicatori "Min." e "Max.".

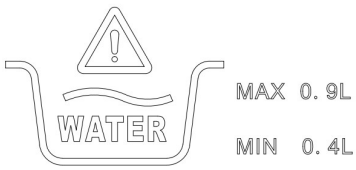

←—Indicatore del livello massimo dell'acqua
←—Indicatore del livello minimo dell'acqua
    L'indicatore del livello dell'acqua si trova all'interno del recipiente.
33. L’elettrodomestico non deve essere usato senza acqua.
34. Per le istruzioni sulla pulizia delle superfici a contatto con i cibi, far riferimento alla sezione di questo manuale.
35. L’apparecchio è destinato ad uso interno.

(*) Elettricista qualificato e competente: l’ufficio vendite del produttore o importatore o qualsiasi persona qualificata, approvata e competente per effettuare questo tipo di riparazioni in modo da evitare tutti i pericoli. In ogni caso si dovrebbe rendere l’elettrodomestico all’elettricista.

Precauzioni Speciali

enzione:

Attenzione superficie bollente! l'apparecchio può diventare caldo durante l'uso**NON UTILIZZARE questo apparecchio vicino ad acqua o a liquidi infiammabili**

NON PULIRE O TOCCARE le parti metalliche questo apparecchio quando è ancora caldo NON UTILIZZARE OGGETTI APPUNTITI

NON UTILIZZARE CARBONELLA O ALTRI COMBUSTIBILI SIMILI CON QUESTO APPARECHIO.

- Attenzione: non coprire, in nessun caso, la piastra con fogli di alluminio, piatti di portata o oggetti di altro tipo; l'accumulo di calore che ne conseguirebbe potrebbe comportare danni irreparabili al grill.
- Che sia anche impermeabile agli schizzi e alle macchie, dato che non sempre è possibile evitare schizzi durante la cottura di cibi ad alto contenuto di grassi o d'acqua.
- Ricordare che gli alimenti con alta percentuale di grasso o umidità possono prendere fuoco.
- L'apparecchio non deve essere utilizzato senza acqua
- Assicurarsi sempre che il livello dell'acqua resti al di sopra del segno "Min". Aggiungete l'acqua a tempo debito, ma fate attenzione a non bagnare la resistenza.

- Vassoio Ricuperatore di grasso deve essere immergere nell'acqua. Stare attenti a non versare acqua sulla resistenza.
- Prima di utilizzare il grill, assicurarsi che la resistenza sia fissata correttamente e bloccata in posizione. Collegate il grill alla rete elettrica solo dopo aver riempito il recipiente di acqua.
- Sempre utilizzare l'apparecchio col vassoio ricuperatore di grasso fornito.
- Nessuna responsabilità verrà assunta in caso di danni risultanti da un uso erroneo o dalla non conformità alle istruzioni.

DATI TECNICI

220-240 V CA 50Hz 2000W

DESCRIZIONE & ASSEMBLAGGIO DEL BARBECUE

Prima di utilizzare l'elettrodomestico per la prima volta

Rimuovi tutti i materiali di imballaggio dall'elettrodomestico.

Pulisci il serbatoio, il vassoio di raccolta del grasso e la griglia.

Il serbatoio deve essere riempito di acqua oltre il livello MIN ma senza superare il livello MAX, non mettere acqua sull'elemento riscaldante, potrebbe danneggiarsi. Collega poi l'elettrodomestico alla presa di corrente.

Fai scaldare la griglia senza cibo sopra, in modo da ridurre l'emissione di cattivo odore la prima volta che la accendi. (Può essere emesso del cattivo odore e un po' di fumo – assicura una corretta ventilazione).

IMPORTANTE CONSIGLIO

Non dimenticare di spingere la fessura sul termostato per attivare il processo di riscaldamento

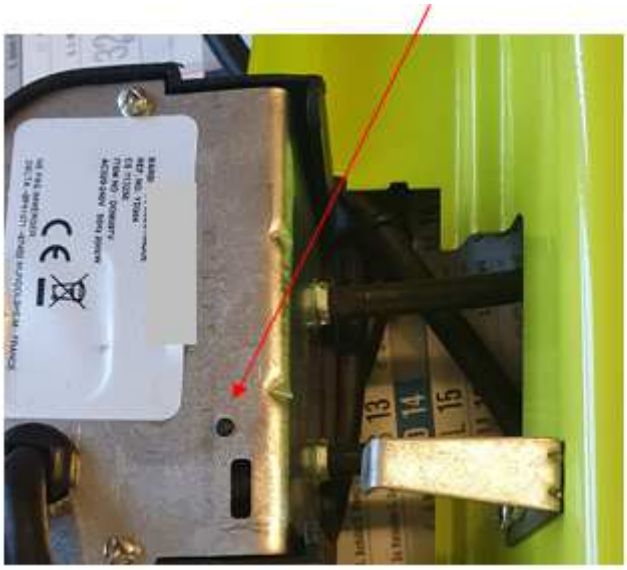

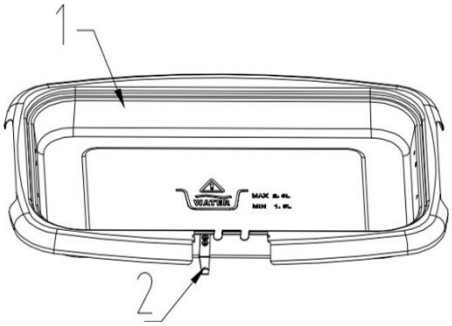

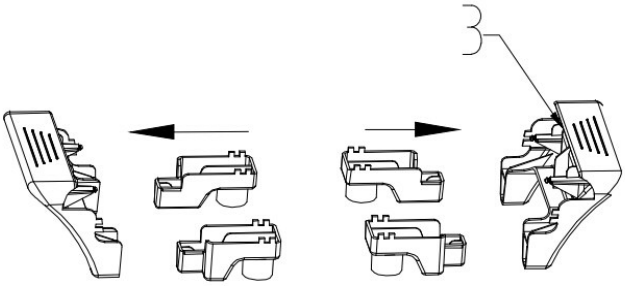

1. Serbatoio

2. Gancio metallico

3. Manico + Piedini

Step 1: Inserisci i quattro piedini nei manici di plastica seguendo la direzione mostrata in figura.

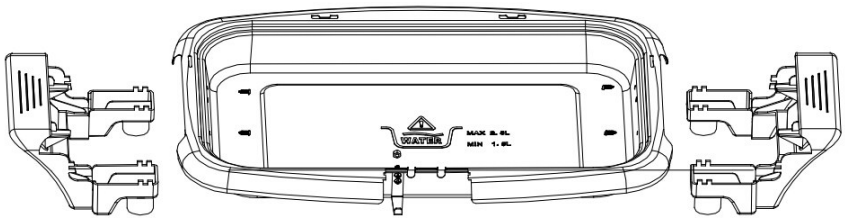

Step 2: Aggancia i manici di plastica ai due lati del serbatoio con quattro viti.

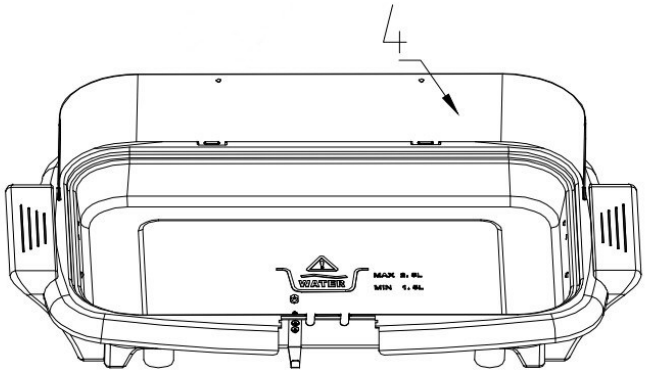

4. Paraspruzzi

Step 3: Aggancia il paraspruzzi al serbatoio nello stesso modo precedentemente descritto.

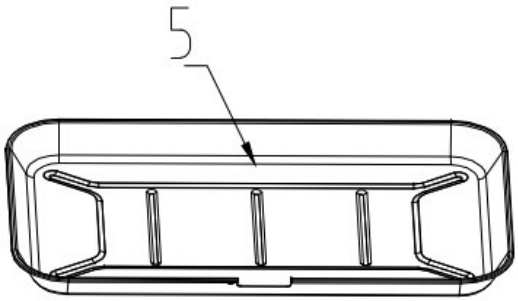

5. Vassoio di raccolta del grasso
6. Dado
7. Tubo metallico

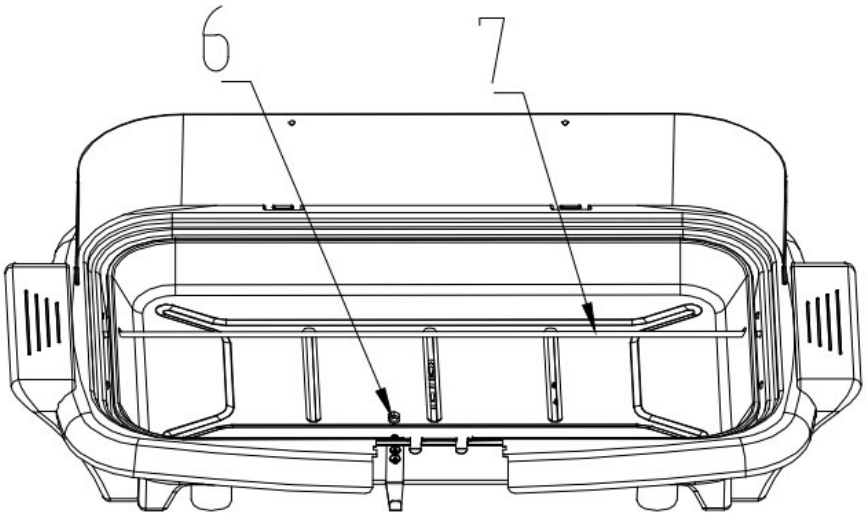

Step 4: Metti il tubo metallico nel vassoio di raccolta del grasso (No.5).

Step 5: Inserisci ciascun lato del tubo metallico (No.7) nei due piccoli fori a destra e a sinistra del serbatoio (No.1).

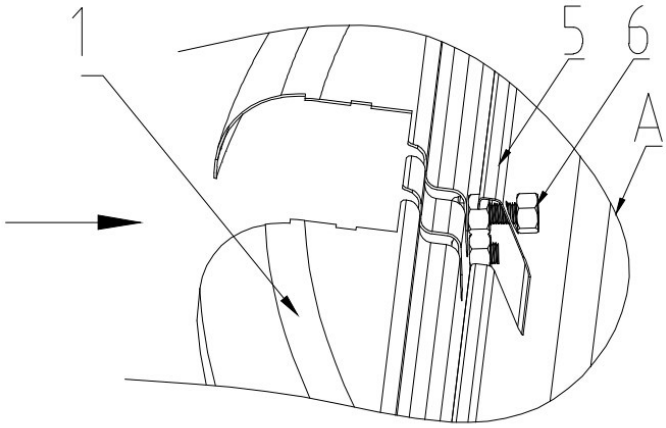

Step 6: Inserisci il foro piccolo sulla parte scanalata del vassoio (No.5) nella vite, poi fissa la vite con il dado (No.6).

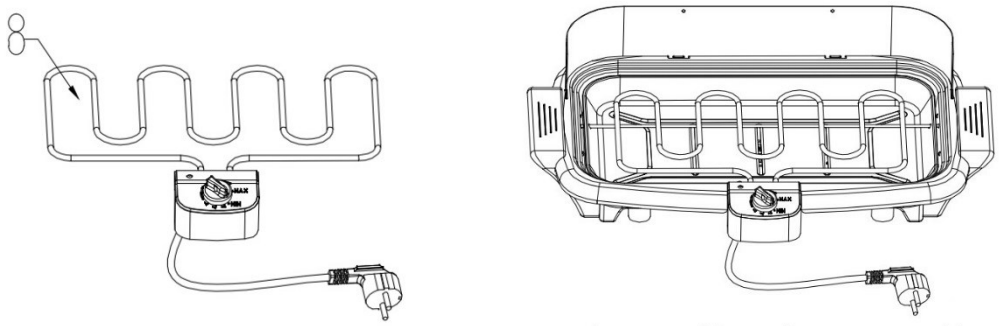

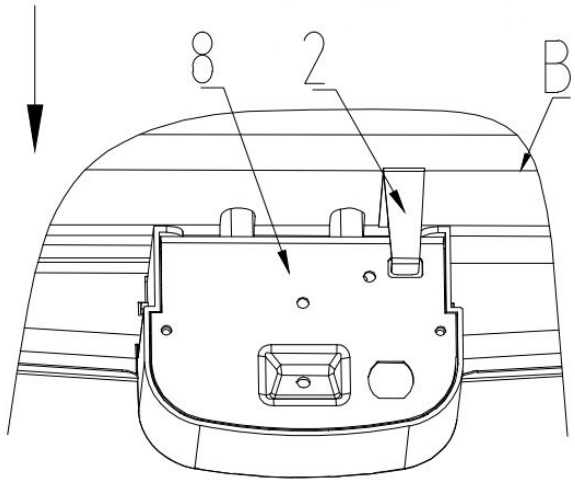

8. Elemento riscaldante

Step 7: Metti tutto l’elemento riscaldante (No.8) sulla base.

C’è un piccolo foro sul fondo dell’elemento riscaldante. Assicurati che il gancio metallico (No.2) sia completamente inserito nel foro.

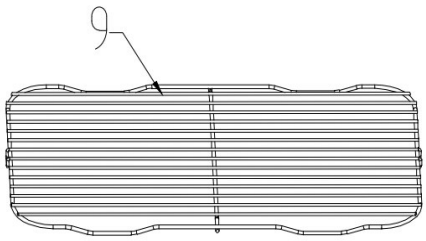

9. Griglia grande

10. Griglia piccola

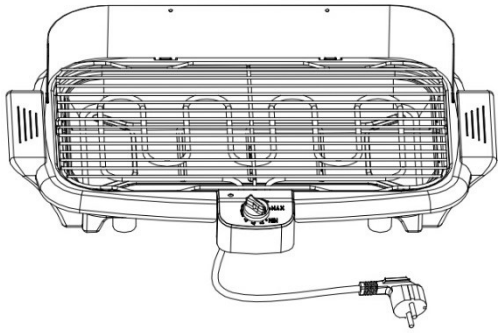

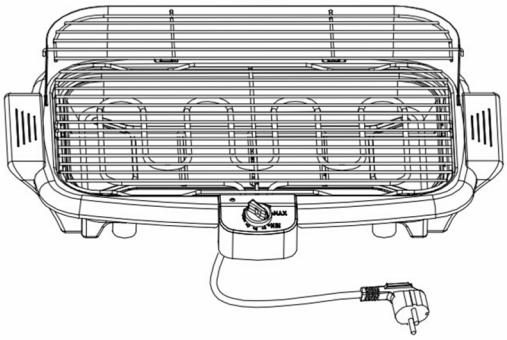

Step 8: Metti la griglia grande sul Barbecue.

Step 9: Metti la griglia piccola sul paraspruzzi.

Assemblaggio del supporto:

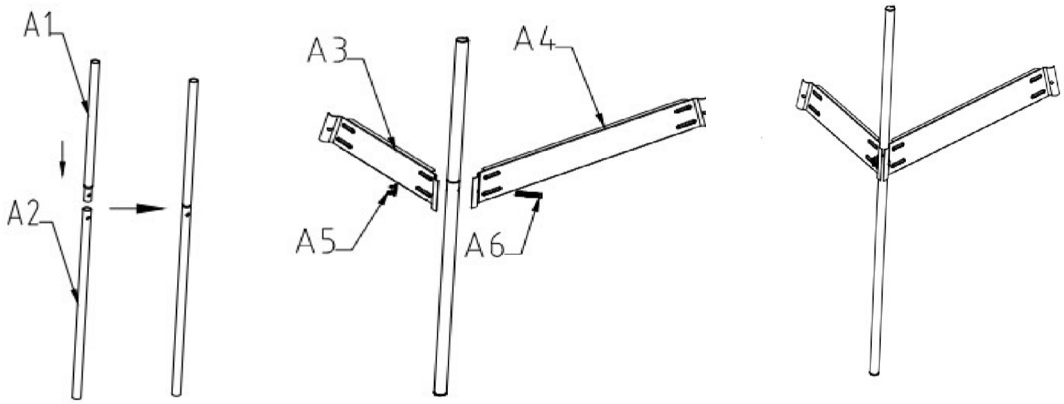

A1.Gamba corta A2.Gamba lunga A3.Ripiano metallico corto A4.Ripiano metallico lungo A5.Dado a farfalla A6.M5 Vite

Step 1: Inserisci la gamba corta nella gamba lunga e assicurati che il foro sulla gamba corta si incontri con il foro sulla gamba lunga in modo che la vite nera si inserisca senza problemi.

Step 2: Metti il ripiano metallico corto e il ripiano metallico lungo ai due lati del foro del tubo (il lato corto di entrambi i ripiani deve essere sempre rivolto in avanti) e inserisci la vite nera nei fori e fissala con il dado a farfalla, come mostrato in figura.

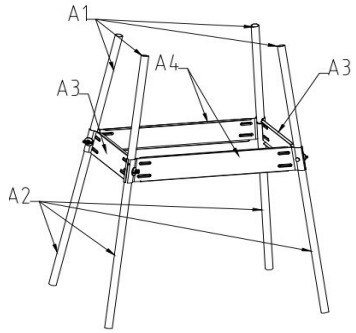

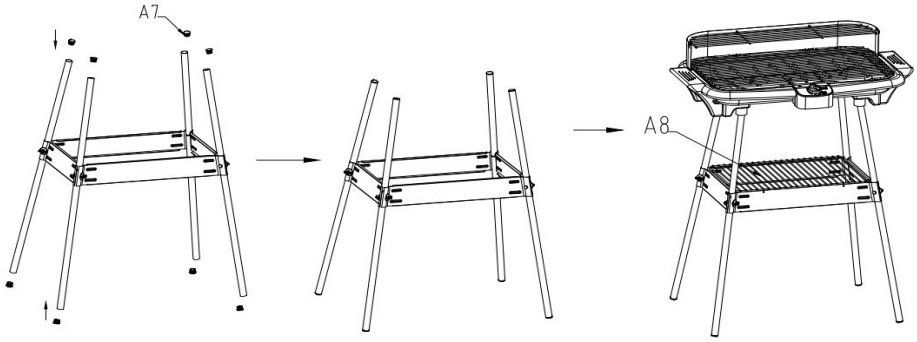

A7. Bussole in gomma A8. Griglia inferiore

Step 3: Fissa tutte e quattro le gambe per completare il supporto, come mostrato in figura.
Step 4: Inserisci le 8 bussole in gomma su ciascun foro del supporto.
Step 5: Metti la griglia inferiore sul supporto e appoggia il barbecue sul supporto.
Step 6: Ora puoi utilizzare il barbecue.

USO

1. Riempite con acqua il recipiente del grill, assicurarsi che il livello dell'acqua sia sempre compreso tra gli indicatori "Min." e "Max" e stare attenti a non bagnare resistenza.
2. Inserire la spina in una presa elettrica.
3. Impostare la manopola di regolazione del termostato sulla posizione "Max". L’indicatore di accensione si illumina e la resistenza rimane acceso in modo continuo.
4. Dopo circa 5 - 10 minuti, la resistenza avrà già raggiunto la temperatura giusta per la cottura alla griglia.
5. Durante la cottura, l’acqua messa nel recipiente del grill evapora, quindi far attenzione a ripristinare il livello ottimale di acqua a tempo debito.
6. Durante la cottura, dovete rivoltare gli alimenti con gli utensili adattati ogni tanto, è possibile ruotare nuovamente la manopola nella posizione più bassa e/o regolare la griglie nella posizione centrale o superiore.

7. Il grill può essere utilizzato anche per mantenere in caldo le pietanze girando la manopola nella posizione più bassa o utilizzate la griglia di mantenimento al caldo dello orno vento.
8. Alla fine del processo di cottura, riportare la manopola di regolazione del termostato sulla posizione "0" (posizione spento) e scollegare il grill dalla presa.

PULIZIA E CONSERVAZIONE

Non utilizzate pagliette metalliche o prodotti detergenti abrasivi.
Prima di procedere alla pulizia del grill, verificare che la spina sia disinserita dalla rete elettrica

1. Prima di procedere con la pulizia, assicurarsi che il grill sia completamente freddo
2. Quindi rimuovere regolazione del termostato e resistenza dal recipiente del barbecue, Non accendere mai la resistenza se non è inserita nell'apparecchio.
3. La griglia, il vassoio ricuperatore di grasso e il recipiente del barbecue possono essere uliti con acqua e sapone quindi asciugati perfettamente.
4. Utilizzare un straccio umido per pulire regolazione del termostato e resistenza e bene asciugarlo.
5. Non mettere alla lavastoviglie.

Conservazione
Dopo averlo pulito, riporre il barbecue grill in un locale al chiuso e non umido.

Il corretto smaltimento dell'unità
(Apparecchiature Elettriche ed Elettroniche)

(Applicabile nell'Unione Europea e nel resto d'Europa che hanno adottato sistemi di raccolta differenziata paesi)

La direttiva Europea 2012/19/EU sui rifiuti di apparecchiature elettriche ed elettroniche (RAEE), prevede che gli elettrodomestici non debbano essere smaltiti nel normale flusso dei rifiuti domestici. Gli apparecchi dismessi devono essere raccolti
separatamente per ottimizzare il tasso di recupero e riciclaggio dei materiali che li compongono ed impedire potenziali danni per la salute umana e l'ambiente. Il simbolo del cestino barrato è riportato su tutti i prodotti per ricordare gli obblighi di raccolta separata. I consumatori devono contattare la propria autorità locale o il rivenditore per informazioni sulla corretta dismissione del loro prodotto.

LIVOO
BP 61071
67452 Mundolsheim - FRANCE

- illustrazione non contrattuale
- informazioni sui prodotti sono soggette a modifiche senza preavviso