LIVOO
Feel good moments

Gebruiksaanwijzing

Gasbakplaat 2 pitten

Referentie: DOC276
Versie: 1.4
Taal: Nederlands

WWW.LIVOO.FR

LIVOO
Feel good moments

Gebruiksaanwijzing

U hebt een product van het merk LIVOO aangekocht en wij willen u daarvoor bedanken. Wij besteden veel aandacht aan het ontwerp, de ergonomie en de vereenvoudiging van het gebruik van onze producten. Wij hopen dat dit product u volledige voldoening zal geven.

Deze handleiding is te vinden op onze website www.livoo.fr

LIVOO

Model.	**DOC276**				
CS-nummer	**CS - - - - - - (= "CS" + ons bestellingsnummer - bijv: CS111584)**				
Beschrijving:	**Gasbakplaat 2 pitten**				
Maximaal vermogen	**5,6kW (408g/h)**	CE 2531 20 Pin: 2531DL-0044			
Categorie gas :	$I_{3+(28-30/37)}$		$I_{3B/P(30)}$	$I_{3+(28-30/37)}$	$I_{3B/P(30)}$
Soorten gas :	**Butane (408g/h)**	**Propane (400 g/h)**	**Butane (408g/h)**		
Gasdruk :	**28-30 mbar**	**37 mbar**	**28-30 mbar**	**37 mbar**	**28-30 mbar**
Injector grootte:	**0.76 mm**		**0.76 mm**	**0.76 mm**	**0.76 mm**
Nummer en code	**OL6301-35**				

Alleen buitenshuis te gebruiken
Raadpleeg de instructies voor gebruik
Let op: toegankelijke onderdelen kunnen erg heet zijn, uit de buurt houden van jonge kinderen
Dit apparaat moet tijdens het gebruik uit de buurt van brandbare materialen worden gehouden
Verplaats het apparaat niet tijdens gebruik
Sluit de gastankklep na gebruik. Wijzig het apparaat niet

BESTEMMING LAND

$I_{3+(28-30/37)}$:**BE, CH, CY, CZ, ES, FR, GB, GR, IE, IT, LT, LU, LV, PT, SK, SI.**

$I_{3B/P(30)}$: **BE, CY, DK, EE, FI, FR, HU, IT, LT, NL, NO, SE, SI, SK, RO, HR, TR, BG, IS, LU, MT.**

$I_{3B/P(50)}$:**AT, CH, DE, SK**

$I_{3B/P(37)}$:**PL**

DELTA - BP61071 - 67452 Mundolsheim - FRANKRIJK

LIVOO
Feel good moments

Gebruiksaanwijzing

VEILIGHEIDSINSTRUCTIES

1. LEES DE VOLGENDE INSTRUCTIES ZORGVULDIG DOOR VÓÓR HET APPARAAT TE GEBRUIKEN EN BEWAAR ZE VOOR TOEKOMSTIGE REFERENTIE.
2. ⚠ **VOORZICHTIG: Dit apparaat wordt erg heet. Verplaats het niet tijdens gebruik.**
3. **Verplaats het apparaat niet tijdens het gebruik.**
4. ⚠ **VOORZICHTIG: Laat het apparaat niet binnen het bereik van kinderen en huisdieren.**
5. Laat het apparaat nooit onbeheerd achter tijdens het gebruik.
6. Laat kinderen het apparaat niet gebruiken of ermee spelen.
7. Gebruik het apparaat alleen voor het beoogde doel.
8. ⚠ **WAARSCHUWING! Niet gebruiken in gesloten of besloten ruimtes. Zorg ervoor dat het in een goed geventileerde ruimte is geplaatst.**
9. **Het apparaat is uitsluitend bedoeld voor gebruik buitenshuis en in overeenstemming met de plaatselijkevoorschriften.**
10. Onjuist of verkeerd gebruik en het niet naleven van de veiligheidsinstructies in deze handleiding kunnen leiden tot ernstig letsel of de dood.
11. Onjuist gebruik of gebruik en het niet in acht nemen van de

veiligheidsinstructies in deze handleiding kunnen leiden tot brand of explosie, waardoor ernstige materiële schade ontstaat.

12. **Voer elk jaar een lektest uit en wanneer de gasfles wordt vervangen of losgekoppeld. Controleer of de gasslang aansluitingen goed vastzitten en in goede staat verkeren.**
13. **Het apparaat moet voor en tijdens gebruik op een vlakke, platte, stabiele en hittebestendige ondergrond of vloer worden geïnstalleerd.**
14. Blokkeer de ventilatieopeningen van de barbecue niet
15. Gebruik geen brandbare materialen of stoffen in de buurt. Bewaar geen niet-aangesloten gasflessen of spuitbussen in de buurt van dit apparaat. Niet gebruiken binnen 1,5 meter brandbaar materiaal.
16. Er mogen geen ontstekingsproducten met dit apparaat worden gebruikt.
17. Leun niet over het apparaat tijdens het aansteken of koken.
18. Dit apparaat is uitsluitend voor privégebruik. Niet gebruiken op evenementen of op openbare plaatsen.
19. Wijzig het apparaat niet. Dit gasrooster moet volgens de meegeleverde montage-instructies worden gemonteerd. Als het apparaat in een werkplaats is gemonteerd, controleer dan of het apparaat correct is uitgevoerd en voer een lektest uit voordat u de grill gebruikt. Een verkeerde montage van het apparaat kan gevaarlijk zijn.

20. Gebruik de barbecue niet bij harde wind.
21. Gebruik de barbecue niet als niet alle onderdelen op hun plaats zitten. Zorg ervoor dat u de montage-instructies opvolgt om deze barbecue goed te monteren. Onjuiste montage kan gevaarlijk zijn.
22. Gebruik geschikte hittebestendige barbecuegerei om met kookvoer om te gaan. Draag beschermende handschoenen bij het gebruik van de barbecue om brandwonden te voorkomen. Sommige toegankelijke onderdelen kunnen erg heet zijn.
23. Bedek het kookrooster niet met folie, schaal of container om warmteophoping te voorkomen. Kook niet in folie.
24. Als uw apparaat een deksel heeft, wees dan voorzichtig bij het openen. Hete stoom kan van binnenuit vrijkomen.
25. Kook NIET met het deksel (indien aanwezig) naar beneden wanneer de kleppen op hoog vuur staan, anders kan uw apparaat beschadigd raken.
26. Laat de barbecue, de as en de bijbehorende accessoires of onderdelen volledig afkoelen voordat u hem schoonmaakt en opbergt. Het wordt aanbevolen om de as 24 uur na het gebruik van de barbecue te legen.
27. Laat altijd afkoelen voordat u het opbergt of schoonmaakt.
28. Reinig het apparaat en de bijbehorende accessoires na elk gebruik om ophoping van vet (brandgevaar) te voorkomen.
29. Bewaar het apparaat op een droge en beschutte plaats.

30. Raadpleeg de volgende paragraaf van de handleiding voor meer informatie over het reinigen van oppervlakken die in contact komen met levensmiddelen.
31. Als u een gasgeur detecteert:
    - Schakel de gastoevoer naar het apparaat uit
    - Open het deksel als het model er een heeft
    - Doof elke open vlam
    - Als de geur aanhoudt, stop dan met het gebruik van het apparaat, ga weg van het apparaat en neem onmiddellijk contact op met uw dealer of de brandweer.

    Een gaslek kan brand of explosie veroorzaken die kan leiden tot ernstig letsel of de dood of schade aan eigendommen.
32. Sluit de gasfles altijd als u uw barbecue niet gebruikt.
33. Gasaansluitingen van nutsbedrijven (slang, regelaar en pakking) die voldoen aan de nationale voorschriften die van kracht zijn in het land van bestemming. Deze onderdelen moeten periodiek worden vervangen, volgens de datum die op de carrosserie van elk van hen is vermeld, of volgens de nationale voorschriften die in het land van bestemming van kracht zijn.
34. De gastoevoerleiding (optioneel) moet zo worden geïnstalleerd dat deze tijdens het gebruik of tijdens opslag en verplaatsing niet in contact komt met de hete oppervlakken van de grill.

35. Probeer tijdens het gebruik van de barbecue nooit de drukregelaar of een gasaansluiting los te koppelen.
36. Volg de instructies voor het aansluiten van de regelaar voor uw gasbarbecue.
37. Inspecteer de gastoevoerslang voor elk gebruik. Als de grillslang overmatig gebarsten, versleten of gesneden is, moet deze worden vervangen door een door de fabrikant gespecificeerde drukregelaar en slangassemblage voordat u de grillslang gebruikt met een door de fabrikant gespecificeerde reserveonderdeel voordat u de barbecue gebruikt.
38. Maak de aansluitingen niet te strak aan. Gebruik geen teflontape of afdichtingsvloeistoffen op verbindingen.
39. ⚠ **Waarschuwing. Sluit uw apparaat nooit aan op stadsgas (aardgas). Het gascircuit is uitsluitend ontworpen voor butaan/propaangas (G30/G31).**
40. Zorg ervoor dat de gasfles tijdens het gebruik buiten het apparaat wordt geplaatst.
41. Gasflessen mogen nooit liggend worden gebruikt of opgeslagen
42. Zorg er na elk gebruik voor dat alle bedieningshendels in de uit-stand staan en dat de gasflestoevoer gesloten is.

Hoewel dit apparaat is vervaardigd om scherpe randen te voorkomen, moet u voorzichtig zijn bij het hanteren van alle onderdelen om het risico op letsel te voorkomen. Verwijder alle beschermende verpakkingen en houd deze uit de buurt van kinderen. Lees de veiligheidsinstructies zorgvuldig door voordat u uw barbecue gaat gebruiken. Raadpleeg de onderdelenlijst en montageschema's om uw barbecue in elkaar te zetten. Zorg ervoor dat er geen onderdelen of onderdelen ontbreken of beschadigd/gebroken zijn, wat de goede werking van het apparaat kan aantasten. De garantie voor dit apparaat kan niet worden toegepast voor abnormale gebruiksomstandigheden, onjuiste opslagomstandigheden, gebrek aan onderhoud, wijziging van het product, gebruik voor professionele doeleinden, enz.

ONTSTEKING

Zorg ervoor dat het apparaat op een stabiele, vlakke ondergrond staat. Draag beschermende handschoenen en open de ventilatieopeningen wijd (als het model ze heeft) zodat de lucht naar binnen kan stromen en de verbranding kan versnellen.

VOORZICHTIG: Deze barbecue wordt erg heet. Verplaats het niet tijdens gebruik.

Dit product is uitsluitend bedoeld voor gebruik met gebotteld gas. Een regelaar volgens EN16129 van 28 mbar moet worden gebruikt voor butaangas of 37 mbar voor propaangas. Gebruik nooit een verstelbare regelaar bij het product. Zorg ervoor dat de regelaar correct is ingesteld, zodat de toevoerleiding en kleppen met gas zijn gevuld. Anders hebben de branders niet genoeg vermogen en branden ze niet of zullen ze regelmatig uitvallen. Als u de gasfles moet vervangen, zorg er dan voor dat het apparaat is uitgeschakeld en dat er geen ontstekingsbron in de buurt is (vonk, sigaret, open vuur, enz.). Zorg ervoor dat de gasslang niet gedraaid, uitgerekt, gebogen of geknikt is om vrije gasstroom mogelijk te maken.

- Gebruik uitsluitend reserveonderdelen die door uw distributeur zijn geleverd. Het niet respecteren van de wijzigingen of het vervangen van reserveonderdelen zou de annulering van de garantie tot gevolg hebben.
- Uw apparaat nooit rechtstreeks op uw gasfles aansluiten; gebruik een regulator en een NF-typische pijp.
- Dek het apparaat nooit af vóór het niet volledig is afgekoeld.
- Gebruik geen spray in de nabijheid van uw apparaat.
- Gebruik geen ontstekingsproduct terwijl u het apparaat aansteekt.

Informatie :

- Denk aan het regelen van de status van de brander voor elk gebruik, in het bijzonder als u uw apparaat niet vaak gebruikt.
- Voor het eerste gebruik, het apparaat met een schone vochtige doek reinigen, laat het volledig drogen. Verwarm uw buitenapparaat gedurende minimaal 10 minuten. Dit kan een lichte geur afgeven gedurende enkele momenten.

LIVOO
Feel good moments

Gebruiksaanwijzing

MONTAGE-INSTRUCTIE

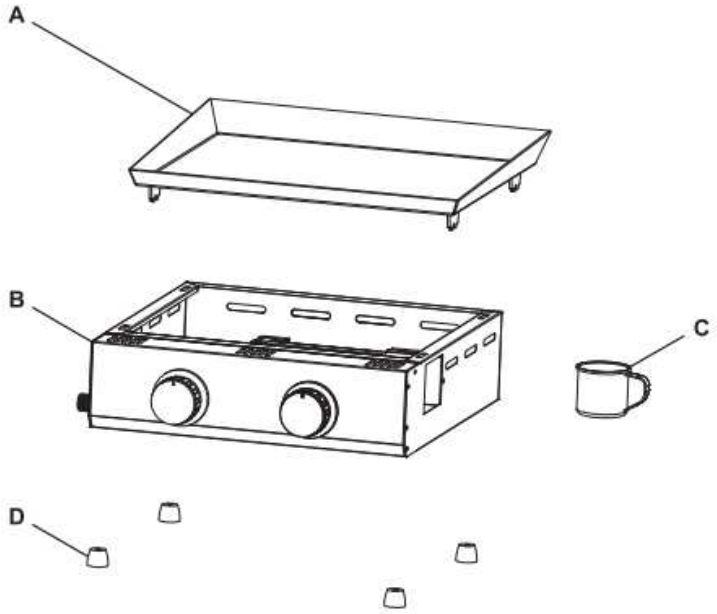

A		x 1
B		x 1
C		x 1
D		x 4

1

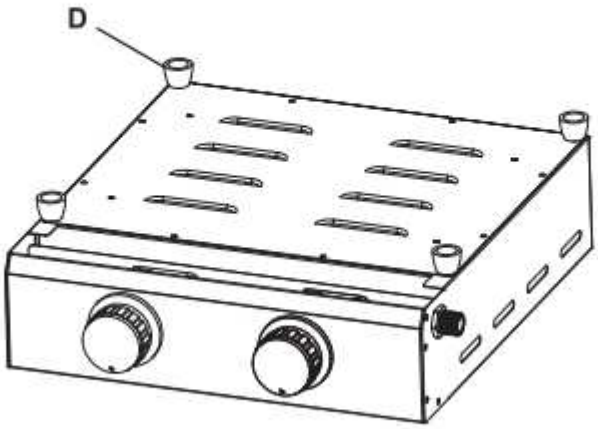

2

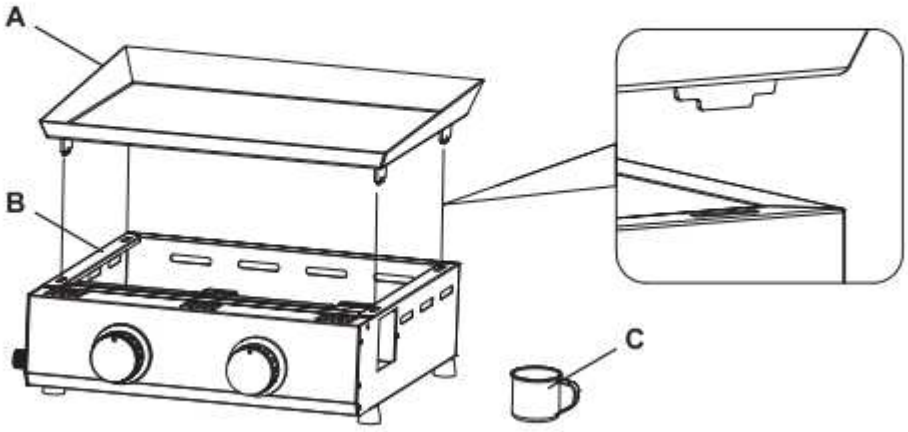

GEBRUIKSINSTRUCTIES

Gril uw voedsel nooit in de vlammen. Vlammen kunnen worden veroorzaakt door vet- en sapresten die op de branders druppelen. Om de vlammen na te bootsen, moet u de branders regelmatig reinigen, wanneer u ze niet gebruikt en wanneer het toestel volledig afgekoeld is. De branders moeten tijdens het koken ALTIJD in de lage stand staan. Bescherm uw handen tijdens het koken met beschermende handschoenen. Niet gebruiken bij sterke wind. Gebruik geen houtskool of lavasteen.

Volgt u deze instructies zorgvuldig teneinde te voorkomen dat u uw barbecue ernstig beschadigt raakt en uzelf letsel oploopt en eigendommen beschadigt.

1. Monteer de barbecue zorgvuldig in overeenstemming met de montage-instructies.
2. Sluit de gasslang aan op de barbecue. Sluit de regelaar aan op de slang.
3. Sluit de regelaar aan op de cilinderklep volgens de instructies van de regelaar die bij de regelaar zijn meegeleverd.
4. Draai alle bedieningsknoppen naar de 'UIT' stand, alvorens u de gastoevoer naar het apparaat opent.
5. Stel de regelaar in werking in overeenstemming met de instructies die bij de regelaar zijn meegeleverd.

AANSTEEKINSTRUCTIES: HOOFDBRANDERS

1. Sluit de gasfles aan op de barbecue in overeenstemming met de instructies geleverd bij de regelaar.
2. Draai alle bedieningsknoppen in de 'UIT' stand.
3. Draai de gastoevoer naar de cilinder- of regelaar schakelaar in de 'AAN' stand in overeenstemming met de aansluiting van de regelaar en de bedieningsinstructies. Controleer de cilinder op de aansluiting van de regelaar en slang op de slanginlaataansluiting van de barbecue op lekkage met zeepsop. Elke lekkage wordt gedetecteerd als luchtbellen voorkomen in de buurt van het lek. Als er lekken worden gevonden, gebruik de barbecue dan niet en schakel de gastoevoer uit. Raadpleeg uw gas- of barbecue-leverancier voor advies.
4. Vóór het aansteken, open de deksel indien aanwezig. Om de linke brander aan te steken, duwt u naar beneden en draait u de linker brander knop tegen de wijzers van de klok in naar de 90 ° positie (Volledig open positie). Een klikgeluid is hoorbaar, dit zou de brander moeten aansteken. Controleer of de brander brandt. Als de brander niet is opgestoken, herhaalt u dit proces.
5. Indien de brander na twee pogingen nog niet is ontstoken, draai de gaskraan dan UIT en wacht 5 minuten alvorens u de ontstekingsreeks opnieuw probeert.
6. Wanneer de brander is aangestoken, kan de brandsnelheid worden aangepast door de knop tegen de wijzers van de klok in te draaien naar een willekeurige positie tussen de posities voor de volledige en de lage snelheid.
7. Steek de overige branders van links naar rechts in volgorde aan.
8. Teneinde de plancha uit te schakelen, snijdt u de gasinlaat af door de knop van de klep of de regelaar in de positie "Stop" te draaien, door de instructies te volgen die bij de regelaar zijn meegeleverd. Draai de knoppen van alle branders met de klok mee, in de "Stop" staand uitgeschakeld, (waakvlam), wanneer de vlammen zijn uitgeschakeld.

Waarschuwing: Indien een brander niet ontsteekt, draait u de regelknop uit (met de klok mee) en draait u ook de flesafsluiter uit. Wacht vijf minuten voordat u opnieuw probeert te ontsteken met de ontstekingsvolgorde.

Sluit u na gebruik de gastoevoer af door de schakelaar op de regelaar 'UIT' te zetten of de cilinderklep 'UIT' te schakelen.

Bij terug ontsteking terwijl het apparaat in gebruik is. Draai alle bedieningselementen, het cilinderventiel en de regelaar schakelaar naar de 'UIT' stand. Wacht 5 minuten voordat u probeert het apparaat opnieuw te ontsteken. Indien het probleem na het opnieuw aansteken aanhoudt, moet u contact opnemen met uw gasdealer of de winkel waar u de barbecue hebt gekocht of met een gekwalificeerde gastechnicus voor assistentie of reparatie. Probeer het probleem nooit zelf te verhelpen, dit kan leiden tot ernstig letsel en/of materiële schade.

Reinig het apparaat met overtollig vet vóór het opbergen met een vochtige doek en een mild schoonmaakmiddel als reinigingsmiddel.

Bewaar het apparaat in een schone, droge omgeving.

Bewaar uw gasfles niet binnenshuis. Bewaar in een goed geventileerde ruimte uit de buurt van direct zonlicht.

DE GASCILINDER AANSLUITEN OP HET APPARAAT

Dit apparaat is uitsluitend geschikt voor gebruik met lagedrukbutaan, propaan of hun menggas en wordt met de geschikte lagedrukregelaar via een flexibele slang gebruikt. De slang moet met slangklemmen aan de regelaar en het apparaat worden bevestigd.
- Gebruik van 28mbar regulator met categorie I3+ voor butaangas en een 37mbar regulator met categorie I3+ voor propaangas;
- Met behulp van een 30mbar regulator met categorie I3B/P (30);
- Met behulp van een 37mbar regulator met categorie (37);
- Met behulp van een 50mbar regulator met categorie I3B/P (50);

Gebruik een geschikte regulator gecertificeerd voor BSEN 12864:2001.
Raadpleeg uw LPG-dealer voor informatie over een geschikte regelaar voor de gasfles.

VÓÓR GEBRUIK CONTROLEER OP LEKKEN

Controleer nooit met een open vlam op lekken, gebruik altijd een zeepoplossing

CONTROLEREN OP LEKKEN

Maak 2-3 vloeibare ounces aan lekzoekoplossing door een deel afwasmiddel te mengen met 3 delen water.

Zorg ervoor dat de regelklep in de "UIT" stand staat.

Sluit de regelaar aan op de cilinder en sluit de regelaar aan met slang en gasrooster op de buitenlucht, controleer of de verbindingen goed vast zitten en zet het gas in de AAN stand.

Borstel de zeepoplossing op de slang en alle verbindingen. Als er bellen verschijnen, hebt u een lek, dat moet worden verholpen alvorens u het gebruikt. Draai de gastoevoer dicht bij gaslekken.

Opnieuw testen na het verhelpen van de fout. Draai het gas aan de cilinder UIT na het testen.

Als gedetecteerde lekkage niet kan worden verholpen, probeer dan niet om lekkage te verhelpen, maar raadpleeg uw gasdealer.

AFSTELLEN EN SLANG

Gebruik uitsluitend regelaars en slang goedgekeurd voor LPG bij de bovengenoemde druk (zie pagina 2). De levensverwachting van de regulator wordt geschat op 10 jaar. Het wordt aanbevolen dat de regulator binnen 10 jaar na productiedatum wordt vervangen.

Het gebruik van de verkeerde regulator of slang is onveilig; controleer altijd of u de juiste items hebt alvorens u de barbecue bedient.

De gebruikte slang moet voldoen aan de relevante norm voor het land van gebruik. De lengte van de slang moet 1,5 meter (maximaal) zijn. Versleten of beschadigde slang moet worden vervangen. Zorg ervoor dat de slang niet wordt geblokkeerd, geknikt of in contact komt met enig deel van de barbecue anders dan bij de aansluiting. Vervang de slang als de nationale omstandigheden dit vereisen en/of afhankelijk van de geldigheid ervan.

De slang mag niet worden gedraaid of geknikt wanneer deze wordt bevestigd aan de regelaar en het gasrooster op de buitenlucht. Geen enkel deel van de slang mag enig deel van het apparaat raken. Plaats de cilinder dus aan de linkerkant van het apparaat op de maximale afstand toegestaan door de lengte van de slang.

OPSLAAN VAN HET APPARAAT

Opslag van een apparaat binnenshuis is uitsluitend toegestaan als de cilinder is losgekoppeld en uit het apparaat is verwijderd. Wanneer het apparaat gedurende een bepaalde periode niet wordt gebruikt, moet het in de originele verpakking worden bewaard in een droge, stofvrije omgeving.

GASCILINDER

Het apparaat kan worden gebruikt met elke gasfles met gewichten tussen 4,5KGS en 15KGS butaan en 3,9KGS tot 13KGS propaan. De gasfles mag niet vallen of ruw gehanteerd worden! Als het apparaat niet in gebruik is, moet de cilinder worden losgekoppeld. Plaats de beschermkap op de cilinder terug nadat u de cilinder van het apparaat hebt losgekoppeld. Het maximale gewicht van de cilnder is 6.75KGS.

Cilinders moeten buiten worden opgeslagen in een rechtopstaande positie en buiten het bereik van kinderen. De cilinder mag nooit worden opgeslagen op een temperatuur van meer dan 50 °C. Bewaar de cilinder niet in de buurt van open vuur, waakvlammen of andere ontstekingsbronnen. VERBODEN TE ROKEN. De cilinder moet van elke ontstekingsbron worden verwijderd.

REINIGEN EN ONDERHOUD

LET OP!:

Alle reinigings- en onderhoudswerkzaamheden moeten worden uitgevoerd als de barbecue is afgekoeld en de brandstoftoevoer in de UIT stand is bij de gasfles. We raden aan dat deze gasbarbecue ten minste één keer per jaar door uw plaatselijke gasverkooppunt wordt onderhouden door een bekwame technicus. Probeer dit apparaat niet zelf te onderhouden

REINIGEN

Het "afbranden" van de barbecue na elk gebruik (gedurende ong. 15 minuten) zal overmatig voedselresten tot een minimum beperken.

BUITENKANT

Gebruik een mild reinigings- of bakpoeder en warm wateroplossing. Niet-schurend schuurpoeder kan op hardnekkige vlekken worden gebruikt en vervolgens met water worden gespoeld.

Indien het binnen oppervlak van het deksel van de barbecue op afgepelde verf lijkt, is gebakken vetophoping omgezet in koolstof en is het afbladderend. Grondig reinigen met een sterke oplossing met warm zeepwater. Spoel af met water en laat volledig drogen. N**ooit ovenreiniger gebruiken.**

BINNENKANT VAN DE BARBECUE BODEM

Verwijder residu met borstel, schraper en / of reinigingsdoek en was daarna met een oplossing met sop. Afspoelen met water en laten drogen.

KUNSTSTOFFEN OPPERVLAKKEN

Wassen met een zachte doek en een oplossing met een heet sopje. Spoel met water. Gebruik geen schurende reinigingsmiddelen, ontzetters of een geconcentreerde barbecue-reiniger op plastic onderdelen.

KOKING HOB

Gebruik een milde zeepoplossing. Niet-schurend schuurpoeder kan worden gebruikt op hardnekkige vlekken en vervolgens afspoelen met water.

VETLADE EN VETKOP

Open de vetlade niet tijdens het gebruik.

Controleer regelmatig de hoeveelheid geloosd vet en maak deze leeg wanneer deze voor 1/3 gevuld is.

REINIGING VAN DE BRANDERASSEMBLAGE

Het gas UIT zetten met de bedieningsknop en ontkoppel de cilinder.

Verwijder het koelrooster.

Reinig de brander met een zachte borstel of blaas schoon met perslucht en veeg af met een doek. Eventuele verstopte openingen met een pijpreiniger of stijve draad (zoals een geopende paperclip) reinigen.

Inspecteer de brander op eventuele schade (scheuren of gaten). Als er schade wordt aangetroffen, vervang deze dan door een nieuwe brander. De brander opnieuw installeren, controleer of de gasklepopeningen correct zijn geplaatst en bevestigd aan de binnenkant van de branderinlaat (venturi). In sommige gevallen zal uw barbecue licht geven vanwege een insect dat in de branderventuri kruipt of een spin die zijn web in de brander laat draaien. Dit kan worden verholpen door een flessenborstel te gebruiken die door de venturi van de brander wordt ingeprikt en deze over de branderlengte in de brander te duwen. Neem contact op met uw gasdealer als de toestand aanhoudt.

ONDERHOUD

Uw gasbarbecue moet jaarlijks worden onderhouden door een bevoegde geregistreerde persoon.

Juiste verwijdering van het apparaat (Elektrische en elektronische apparatuur)
(Van toepassing in de Europese Unie en de rest van Europa die over gescheiden afvalsystemen beschikken)

De Europese richtlijn 2012/19/EU stijltang betreffende afgedankte elektrische en elektronische apparatuur (AEEA), vereist dat oude huishoudelijke elektrische apparaten niet met het normale huisvuil mogen worden weggegooid. Oude apparaten moeten apart worden ingezameld om de terugwinning en recycling van de gebruikte materialen te optimaliseren en de impact op de menselijke gezondheid en het milieu te verminderen.
Het symbool van de doorgestreepte vuilnisbak is duidelijk op alle producten aangebracht om u te herinneren aan de verplichtingen van gescheiden inzameling.
Consumenten moeten contact opnemen met de lokale overheid of verdeler voor informatie over de juiste verwijdering van hun product.

LIVOO
BP 61071
67452 Mundolsheim - FRANCE

- geen contractuele foto
- zorgen over de kwaliteit van zijn producten de bouwer(fabrikant) behoudt het recht om wijzigingen aan te brengen zonder voorafgaande kennisgeving