LIVOO
Feel good moments

Manuale di istruzioni

Plancha a gas 2 bruciatori

Riferimento: DOC276
Versione: 1.4
Lingua: Italiano

WWW.LIVOO.FR

LIVOO
Feel good moments

Manuale di istruzioni

Grazie per aver acquistato un prodotto dal marchio ZLIVOO. Prestiamo grande attenzione a design, ergonomia e semplicità d'uso dei nostri prodotti. Speriamo possa essere completamente soddisfatto di questo prodotto.

Questa manuele di uzo è anche disponibile sul nostro sito www.livoo.fr

LIVOO					
Modello.	**DOC276**				
Numero CS	**CS - - - - - - (= "CS" + our order N° - ex: CS111584)**				
Descrizione:	**Plancha a gas 2 bruciatori**				
Potenza massima	**5,6kW (408g/h)**	**CE 2531 20 Pin: 2531DL-0044**			
Categoria di gaz :	**$I_{3+(28-30/37)}$**		**$I_{3B/P(30)}$**	**$I_{3+(28-30/37)}$**	**$I_{3B/P(30)}$**
Tipi di gas :	**Butane (408g/h)**	**Propane (400 g/h)**	**Butane (408g/h)**		
Pressione del gas :	**28-30 mbar**	**37 mbar**	**28-30 mbar**	**37 mbar**	**28-30 mbar**
Dimensione dell'iniettore :	**0.76 mm**		**0.76 mm**	**0.76 mm**	**0.76 mm**
Numero e codice	**OL6301-35**				

Da utilizzare solo all'esterno dei locali
Consultare le istruzioni prima dell'uso
Attenzione: le parti accessibili possono essere molto calde, tenere lontano dai bambini piccoli
Questo apparecchio deve essere tenuto lontano da materiali infiammabili durante l'uso
Non spostare l'apparecchio durante l'uso
Chiudere la valvola del contenitore del gas dopo l'uso. Non modificare l'apparecchio

DESTINATION LAND
$I_{3+(28-30/37)}$: BE, CH, CY, CZ, ES, FR, GB, GR, IE, IT, LT, LU, LV, PT, SK, SI.
$I_{3B/P(30)}$: BE, CY, DK, EE, FI,FR, HU, IT, LT, NL, NO, SE, SI, SK, RO, HR, TR, BG, IS, LU, MT.
$I_{3B/P(50)}$: AT, CH, DE, SK
$I_{3B/P(37)}$: PL

DELTA - BP61071 - 67452 Mundolsheim - FRANCE

LIVOO
Feel good moments

Manuale di istruzioni

ISTRUZIONI DI SICUREZZA

1. LEGGERE ATTENTAMENTE LE SEGUENTI ISTRUZIONI PRIMA DI USARE L'APPARECCHIO E CONSERVARLE PER IL FUTURO

2. ⚠ ATTENZIONE: **Questo apparecchio diventa molto caldo. Non muoverlo durante l'uso.**
3. **Non spostare l'apparecchio durante l'uso.**

4. ⚠ **ATTENZIONE: Non lasciare l'apparecchio alla portata dei bambini e degli animali domestici.**
5. Non lasciare mai l'apparecchio incustodito durante l'uso.
6. Non permettere ai bambini di usare o di giocare con l'apparecchio.
7. Usare l'apparecchio solo per lo scopo previsto.

8. ⚠ **ATTENZIONE! Non utilizzare in spazi chiusi o confinati. Assicurarsi che sia collocato in una zona ben ventilata.**
9. **L'apparecchio è destinato esclusivamente all'uso all'aperto e in conformità alle norme locali.**
10. L'uso o la manipolazione scorretta e il mancato rispetto delle istruzioni di sicurezza contenute in questo manuale possono provocare gravi lesioni o la morte.
11. Un uso o un'azione non corretti e la mancata osservanza delle istruzioni di sicurezza contenute in questo manuale possono provocare incendi o esplosioni, causando gravi

danni materiali.

12. **Eseguire una prova di tenuta ogni anno e ogni volta che la bombola del gas viene cambiata o scollegata. Controllare che i collegamenti dei tubi del gas siano serrati e in buone condizioni.**
13. **L'apparecchio deve essere installato su una superficie o un pavimento piatto, piano, stabile e resistente al calore prima e durante l'uso.**
14. Non ostruire le aperture di ventilazione del barbecue.
15. Non usare vicino a materiali o sostanze infiammabili. Non conservare bombole di gas o bombolette spray non spente vicino a questo apparecchio. Non usare entro 1,5 metri da materiale combustibile.
16. Non utilizzare prodotti di accensione con questo apparecchio.
17. Non appoggiarsi sull'apparecchio durante l'accensione o la cottura.
18. Questo apparecchio è solo per uso privato. Non utilizzare in occasione di eventi o in luoghi pubblici.
19. Non modificare l'apparecchio. Questo fornellol a gas deve essere montato secondo le istruzioni di montaggio fornite. Se l'apparecchio è stato montato in un negozio, assicurarsi che il montaggio sia stato eseguito correttamente ed effettuare una prova di tenuta prima dell’utilizzo. Un montaggio errato dell'apparecchio può essere pericoloso.

20. Non utilizzare il barbecue in presenza di vento forte.
21. Non utilizzare il barbecue se tutte le parti non sono al loro posto. Assicurarsi di seguire le istruzioni di montaggio per assemblare correttamente questo barbecue. Un montaggio errato può essere pericoloso.
22. Usare utensili da barbecue resistenti al calore per maneggiare il cibo durante la cottura. Indossare guanti protettivi quando si usa il barbecue per evitare ustioni. Alcune parti accessibili possono essere molto calde.
23. Non coprire la griglia di cottura con carta stagnola, piatti o contenitori per evitare l'accumulo di calore. Non cucinare nella carta stagnola.
24. Se l'apparecchio ha un coperchio, fare attenzione quando lo si apre. Il vapore caldo può essere rilasciato dall'interno.
25. NON cucinare con il coperchio (se presente) abbassato quando le valvole sono a fuoco alto, altrimenti l'apparecchio potrebbe danneggiarsi.
26. Lasciar raffreddare completamente il barbecue, la cenere e i suoi accessori o parti prima di pulirlo e riporlo. Si raccomanda di svuotare la cenere 24 ore dopo aver utilizzato il barbecue.
27. Lasciare sempre raffreddare prima di riporre o pulire.
28. Pulire l'apparecchio e i suoi accessori dopo ogni utilizzo per evitare l'accumulo di grasso (rischio d'incendio).
29. Conservare l'apparecchio in un luogo asciutto e riparato.

30. Per i dettagli su come pulire le superfici a contatto con gli alimenti, far riferimento al paragrafo seguente del manuale.
31. Se si avverte un odore di gas:
    - Chiudere l'erogazione del gas all'apparecchio
    - Aprire il coperchio se il modello ne è dotato
    - Spegnere qualsiasi fiamma aperta
    - Se l'odore persiste, smettere di usare l'apparecchio, allontanarsi da esso e contattare immediatamente il rivenditore o i vigili del fuoco.

    Una fuga di gas può causare un incendio o un'esplosione che potrebbe provocare lesioni gravi o morte o danni alle cose.
32. Chiudere sempre la bombola del gas quando non si utilizza il barbecue.
33. Acquistare accessori per il collegamento del gas (tubo, regolatore e guarnizione) conformi alle norme nazionali in vigore nel paese di destinazione. Questi componenti devono essere sostituiti periodicamente, secondo la data indicata sul corpo di ciascuno di essi, o secondo le norme nazionali in vigore nel paese di destinazione.
34. Il tubo di alimentazione del gas (opzionale) deve essere installato in modo che non entri in contatto con le superfici calde della griglia durante il funzionamento o durante lo stoccaggio e gli spostamenti.
35. Non tentare mai di scollegare il regolatore di pressione o

qualsiasi collegamento del gas durante l'utilizzo del barbecue.

36. Seguire le istruzioni per il collegamento del regolatore per il proprio barbecue a gas.
37. Ispezionare il tubo di alimentazione del gas prima di ogni utilizzo. Se è eccessivamente incrinato, usurato o tagliato, deve essere sostituito con un gruppo regolatore di pressione e tubo flessibile specificato dal produttore prima dell'utilizzo con un gruppo di ricambio specificato dal produttore.
38. Non usare nastro di teflon o liquidi sigillanti sulle connessioni.
39. ⚠ **Attenzione. Non collegare mai l'apparecchio all'impianto del gas urbano (gas naturale). Il circuito del gas è progettato esclusivamente per il gas butano/propano (G30/G31).**
40. Assicurarsi che la bombola del gas sia posta all'esterno dell'apparecchio durante l'uso.
41. Le bombole di gas non devono mai essere utilizzate o conservate sdraiate.
42. Dopo ogni utilizzo, assicurarsi che tutte le leve di comando siano in posizione off e che l'alimentazione della bombola del gas sia chiusa.

Sebbene questo apparecchio sia stato fabbricato in modo da evitare spigoli vivi, è necessario prestare attenzione nel maneggiare tutte le parti per evitare il rischio di lesioni.
Rimuovere tutti gli imballaggi protettivi e tenerlo lontano dalla portata dei bambini. Leggere attentamente le istruzioni di sicurezza prima di iniziare a utilizzare il barbecue.
Fare riferimento all'elenco delle parti e agli schemi di montaggio per assemblare il barbecue. Assicurarsi che non manchino parti o pezzi che potrebbero compromettere il corretto funzionamento dell'apparecchio. La garanzia di questo apparecchio non può essere applicata per condizioni d'uso anormali, condizioni di stoccaggio errate, mancanza di manutenzione, modifica del prodotto, uso per scopi professionali, ecc.

ACCENSIONE

Assicurarsi che l'apparecchio sia posizionato su una superficie stabile e piana.
Indossare guanti protettivi e aprire bene le bocchette (se il modello ne è dotato) in modo che l'aria possa entrare e accelerare la combustione.

ATTENZIONE: Questo barbecue diventerà molto caldo. Non spostarlo durante l'uso.

Questo prodotto è destinato a essere utilizzato solo con gas in bombola.
Si deve utilizzare un regolatore conforme alla norma EN16129 di 28 mbar per il gas butano o di 37 mbar per il gas propano.
Non utilizzare mai un regolatore regolabile con il prodotto.

Assicurarsi che il regolatore sia impostato correttamente in modo che il tubo di alimentazione e le valvole siano pieni di gas. In caso contrario, i bruciatori non avranno abbastanza potenza e non si accenderanno o si spegneranno regolarmente.
Se è necessario sostituire la bombola del gas, assicurarsi che l'apparecchio sia spento e che non vi siano fonti di accensione nelle vicinanze (scintille, sigaretta, fiamme libere, ecc.).
Assicurarsi che il tubo del gas non sia attorcigliato, allungato, piegato o attorcigliato per permettere il libero flusso del gas.

- Utilizzate unicamente i locali staccati forniti per il vostro distributore. Il mancata osservanza delle modifiche o delle sostituzioni di locali staccati trascinerebbe l'annullamento della garanzia.
- Connettete non mai direttamente il vostro apparecchio sulla vostra bottiglia di gas; Utilizzare un riduttore di pressione ed un tubo tipo NF.
- Non coprite mai l'apparecchio prima che sia raffreddato completamente.
- Non utilizzate nessuno aerosol vicino al vostro apparecchio.
- Non utilizzate nessuno prodotto di accensione quando che accendete l'apparecchio.

Notizia :

- Pensate a verificare lo stato del bruciatore prima di ogni utilizzazione, soprattutto se non utilizzate frequentemente il vostro apparecchio.
- All'epoca della prima utilizzazione, pulite il vostro apparecchio con un straccio proprio ed umido, lasciate asciugarlo completamente. Fate scaldare il vostro apparecchio in esterno durante almeno 10 minuti. Questo può liberare un leggero odore durante alcuni istanti.

ISTRUZIONI PER L'ASSEMBLAGGIO

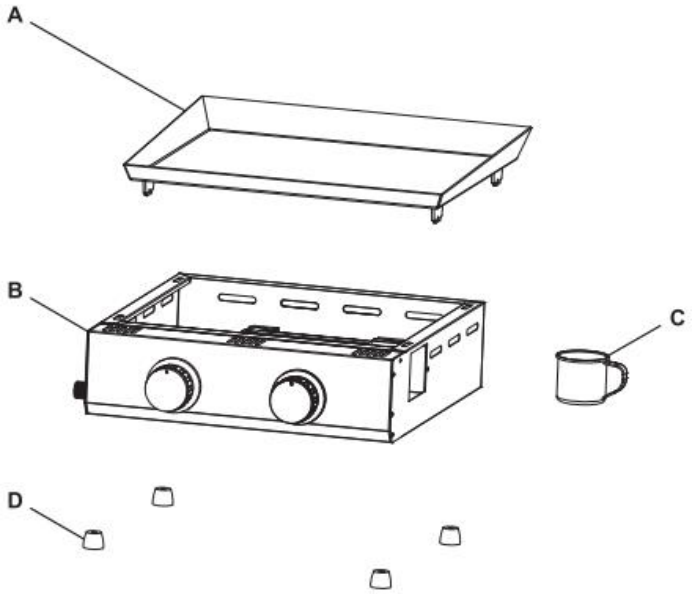

A		x 1
B		x 1
C		x 1
D		x 4

1

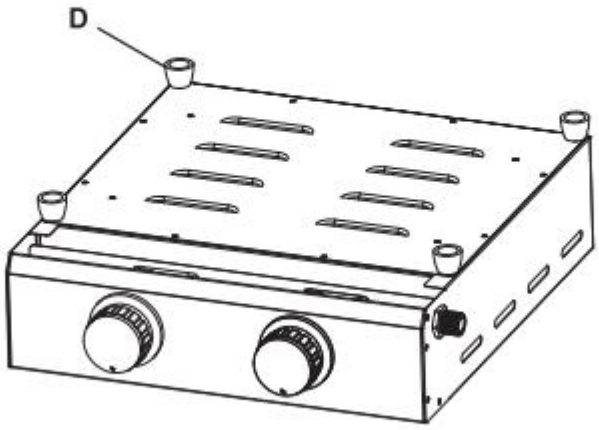

2

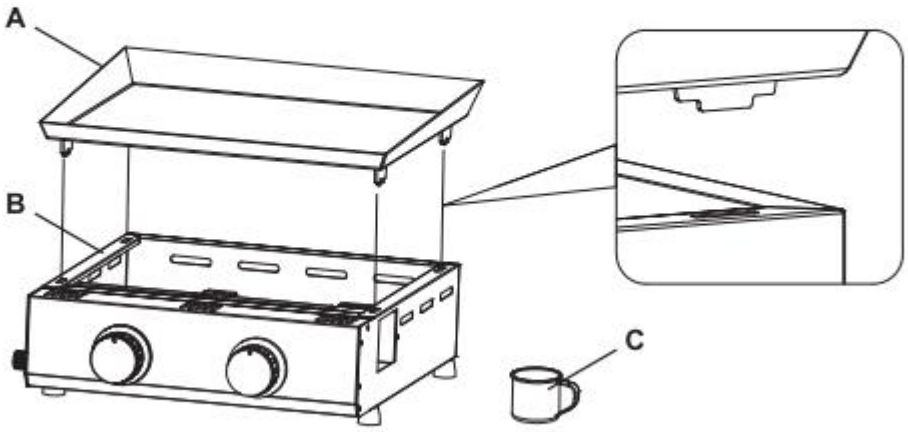

ISTRUZIONI PER L'USO

Non grigliare mai gli alimenti tra le fiamme.
Le fiamme possono essere causate da residui di grasso e di succo che gocciolano sui bruciatori. Per limitare le fiamme, pulire i bruciatori regolarmente, quando non sono in uso e quando l'apparecchio è completamente freddo.
I bruciatori devono essere SEMPRE in posizione bassa durante la cottura.
Proteggere le mani durante la cottura con guanti protettivi.
Non usare in caso di vento forte. Non utilizzare legno o pietra lavica.

Seguire attentamente queste istruzioni per evitare di danneggiare seriamente il barbecue e causare infortuni per se stessi e danni alla proprietà.

1. Assemblare il barbecue osservando attentamente le istruzioni di montaggio.
2. Collegare il tubo del gas al barbecue. Collegare il regolatore al tubo.
3. Collegare il regolatore alla valvola della bombola osservando le istruzioni fornite con il regolatore.
4. Chiudere tutte le manopole di controllo prima di accendere la fornitura di gas all'apparecchio.
5. Utilizzare il regolatore in conformità alle istruzioni fornite con il regolatore.

ISTRUZIONI PER L'ACCENSIONE: BRUCIATORI PRINCIPALI

1. Collegare la bombola del gas al barbecue osservando le istruzioni fornite con il regolatore. Portare tutte le manopole di controllo in posizione 'OFF'.
2. Accendere la fornitura del gas sulla bombola o l'interruttore del regolatore osservando il collegamento del regolatore e le istruzioni operative. Controllare il collegamento della bombola al regolatore e il collegamento del tubo all'ingresso del barbecue per eventuali perdite usando acqua e sapone. Qualsiasi perdita mostrerà delle bolle nell'area della perdita. Se è trovata una perdita, non utilizzare il barbecue e spegnere la fornitura di gas. Consultare il fornitore del gas o del barbecue per consiglio.
3. Prima di accendere, aprire il coperchio, se presente. Per accendere il bruciatore di sinistra, premere e girare la manopola del bruciatore di sinistra in senso antiorario alla posizione 90° (posizione completa). Si sentirà un clic, ciò accende il bruciatore. Verificare che il bruciatore sia acceso. Se il bruciatore non si accende, ripetere questa procedura.
4. Se il bruciatore non sia accende neanche al secondo tentativo, chiudere il rubinetto del gas e attendere 5 minuti e ripetere la sequenza di accensione.
5. Quando il bruciatore si accende, il livello di accensione del bruciatore può essere regolato girando la manopola in senso antiorario in qualsiasi posizione tra le posizione completa e quella di livello più basso.
6. Accendere i bruciatori restanti da sinistra a destra in sequenza.
7. Quando il bruciatore è acceso. Adattate il potere girando il bottone per aumentare o abbassare il potere nel tornante verso le posizioni " piccola fiamma" o " grande fiamma."
8. Per spegnere il plancha, tagliate l'arrivo di gas girando il bottone della valvola o del regolatore in posizione " Arresto", seguendo le istruzioni fornite col regolatore. Girate i bottoni di tutti i bruciatori nei sensi degli aghi di un orologio, in posizione " Arresto" , spenta, quando le fiamme sono spente.

Avvertenza: Se il bruciatore non si accende, chiudere la manopola di controllo (senso orario) e chiudere anche la valvola della bombola. Attendere cinque minuti prima di tentare di riaccende con la sequenza di accensione.

Dopo l'uso, chiudere la fornitura del gas portando su ‘OFF’ l'interruttore sul regolatore o su ‘OFF’ la valvola della bombola.

In caso di spegnimento mentre l'apparecchio è in uso. Portare tutti i controlli, la valvola della bombola e l'interruttore del regolatore in posizione ‘OFF’. Attendere 5 minuti prima di tentare di riaccende l'apparecchio. Se il problema persiste dopo la riaccensione, consultare il fornitore del gas, o il negozio in cui si è acquistato il barbecue, o un tecnico del gas qualificato per assistenza o riparazione. Non cercare mai di correggere il problema da soli in quanto ciò potrebbe causare infortuni gravi e/o danni alla proprietà.

Pulire l'apparecchio dal grasso in eccesso, prima di riporlo, con un panno umido usando una soluzione detergente come agente pulente.

Conservare l'apparecchio in un ambiente pulito ed asciutto.

Non conservare la bombola del gas al chiuso. Conservarla in un'area ben ventilata lontano da raggi solari diretti.

COLLEGAMENTO DELLA BOMBOLA DEL GAS ALL'APPARECCHIO

Questo apparecchio è idoneo solo per l'uso con butano a bassa pressione, propano o miscela di gas e usato con l'apposito regolatore di bassa pressione attraverso un tubo flessibile. Il tubo deve essere fissato in modo sicuro al regolatore e all'apparecchio con fascette stringitubo.

- Usare un regolatore a 28 mbar con categoria I3+ per gas butano e un regolatore a 37 mbar con categoria I3+ per gas propano;
- Usare un regolatore a 30 mbar con categoria I3B/P (30);
- Usare un regolatore a 37 mbar con categoria I3B/P (37);
- Usare un regolatore a 50 mbar con categoria I3B/P (50);

Usare un regolatore idoneo con certificazione BSEN 12864:2001.

Consultare il rivenditore di GPL per informazioni relative a un regolatore idoneo per la bombola del gas.

PRIMA DELL'USO VERIFICARE LA PRESENZA DI PERDITE
Non verificare mai la presenza di perdite con una fiamma libera, utilizzare sempre una soluzione a base di acqua e sapone

PER VERIFICARE PERDITE

Preparare 2-3 once di fluido di soluzione per il rilevamento di perdite miscelando una parte di liquido pulente con 3 parti di acqua.
Assicurarsi che la valvola di controllo sia su “OFF”.
Collegare il regolatore alla bombola e il regolatore con il tubo e la griglia a gas esterna, assicurarsi che i collegamenti siano sicuri quindi accendere il gas.
Spazzolare la soluzione saponata sul tubo e tutte le giunzioni. Se si formano delle bolle vuol dire che è presente una perdita, che deve essere risolta prima dell'uso. Chiudere la fornitura di gas in caso di perdite.
Effettuare nuovamente il test dopo aver risolto il problema. Spegnere il gas sulla bombola dopo il test.
Se la perdita rilevata non è rettificata, non tentare di risolvere la perdita, ma consultare il fornitore di gas.

REGOLATORE E TUBO

Usare solo regolatori e tubi approvati per GPL alle suddette pressioni (Si veda Pag. 2). L'aspettativa di vita del regolatore è stimata di 10 anni. Si raccomanda di sostituire il regolatore entro 10 anni dalla data di produzione.
L'uso del regolatore o del tubo sbagliato è insicuro; verificare sempre di avere gli elementi corretti prima del funzionamento del barbecue.
Il tubo usato deve essere conforme agli standard principali per il paese di utilizzo. La lunghezza del tubo deve essere 1,5 m (max.). Tubi usurati o danneggiati devono essere sostituiti. Assicurarsi che il tubo non sia ostruito, intasato o a contatto con qualsiasi parte del barbecue diversa dal suo collegamento. Cambiare il tubo quando le condizioni lo rendono necessario e/o a seconda della sua validità.
Il tubo non deve essere attorcigliato o piegato quando fissato al regolatore e alla griglia a gas esterna. Nessuna parte del tubo deve toccare parti dell'apparecchio. Quindi porre la bombola su lato sinistro dell'apparecchio alla distanza massima permessa dalla lunghezza del tubo.

CONSERVAZIONE DELL'APPARECCHIO

La conservazione dell'apparecchio all'aperto è possibile solo se la bombola è scollegata e rimossa dall'apparecchio. Se l'apparecchiatura non è utilizzata per un certo periodo di tempo, essa deve essere conservata nella sua confezione originale e posta in un ambiente asciutto e senza polvere.

BOMBOLA DEL GAS

L'apparecchio può essere utilizzato con qualsiasi bombola a gas di peso tra 4.5 KG e 15 KG di butano e tra 3.9 KG e 13 KG di propano. La bombola del gas non deve cadere o maneggiata in modo incauto. Se l'apparecchio non è in uso, la bombola deve essere scollegata. Sostituire il tappo protettivo sulla bombola dopo aver scollegata dall'apparecchio. Il peso massimo della bombola è 6.75 KG.
Le bombole devono essere conservate all'aperto in posizione verticale e fuori dalla portata dei bambini.
La bombola non deve mai essere conservata a temperature superiori a 50°C. Non conservare la bombola accanto a fiamme, luci pilota o altre fonti di combustione. NON FUMARE. La bombola deve essere cambiata lontano dalla fonte di accensione.

PULIZIA E CURA

ATTENZIONE:

Tutte gli interventi di pulizia e manutenzione devono essere effettuati quando il barbecue è freddo e con la fornitura di carburante chiusa sulla bombola del gas. Si raccomanda che questa griglia a gas sia verificata dai tecnici della fornitura del gas almeno una volta all'anno. Non tentare alcun intervento di manutenzione su questo apparecchio.

PULIZIA

"Spegnere" il barbecue dopo ogni utilizzo (per circa 15 minuti) riducendo i residui di cibo al minimo.

SUPERFICIE ESTERNA

Utilizzare un detergente neutro o bicarbonato di sodio e una soluzione di acqua calda. Possono essere utilizzate polveri non abrasive su macchie, quindi sciacquare con acqua.
Se la superficie interna del coperchio del barbecue ha l'aspetto di una vernice rimossa, cotta dal grasso che è diventato carbone e squamata. Pulire a fondo con una soluzione di acqua saponata forte. Risciacquare con acqua e lasciare asciugare. **Non utilizzare pulitori per forno**

INTERNO DEL FONDO DEL BARBECUE

Rimuovere i residui usando una spazzola, un raschietto e/o un panno pulente, quindi lavare con una soluzione a base di acqua e sapone. Risciacquare con acqua e lasciare asciugare.

SUPERFICI IN PLASTICA

Lavare con un panno morbido e una soluzione di acqua e sapone calda. Sciacquare a fondo con acqua. Non utilizzare detergenti abrasivi, sgrassatori o un agente pulente per barbecue concentrato su parti di plastica.

PIANNO DI COTTURA

Utilizzare una soluzione di acqua saponata neutra. Possono essere utilizzate polveri non abrasive su macchie, quindi sciacquare con acqua.

VASSOIO DEL GRASSO

Non aprire il vassoio del grasso durante l'uso.

Controllare regolarmente la quantità di grasso scaricato e svuotarlo quando è 1/3 pieno.

PULIZIA DEL GRUPPO BRUCIATORE

Spegnere il gas con la manopola di controllo e scollegare la bombola.
Rimuovere la grata di raffreddamento.
Pulire il bruciatore con una spazzola morbida o con aria compressa e asciugare con un panno.
Pulire qualsiasi porta ostruita con un detergente per tubi o filo rigido (come una graffetta aperta).
Controllare il bruciatore per eventuali danni (rotture o fori). Se è rilevato un danno, sostituire con un bruciatore nuovo. Reinstallare il bruciatore, assicurarsi che i fori della valvola del gas sia posizionati in modo corretto e sicuri all'interno dell'ingresso del bruciatore (venturi).
In alcuni casi, il barbecue si spegne in quanto un insetto cade nel bruciatore venturi o un ragno crea una ragnatela all'interno del bruciatore. Ciò può essere rettificato usando una spazzola per bottiglia inserita attraverso il bruciatore venturi e premendola nel bruciatore per la sua lunghezza. Se le condizioni persistono, consultare il fornitore del gas.

MANUTENZIONE

La manutenzione del barbecue a gas deve essere effettuata ogni anno da una persona competente.

LIVOO
Feel good moments

Manuale di istruzioni

Il corretto smaltimento dell'unità
(Apparecchiature Elettriche ed Elettroniche)
(Applicabile nell'Unione Europea e nel resto d'Europa che hanno adottato sistemi di raccolta differenziata paesi)

La direttiva Europea 2012/19/EU sui rifiuti di apparecchiature elettriche ed elettroniche (RAEE), prevede che gli elettrodomestici non debbano essere smaltiti nel normale flusso dei rifiuti domestici. Gli apparecchi dismessi devono essere raccolti separatamente per ottimizzare il tasso di recupero e riciclaggio dei materiali che li compongono ed impedire potenziali danni per la salute umana e l'ambiente. Il simbolo del cestino barrato è riportato su tutti i prodotti per ricordare gli obblighi di raccolta separata.I consumatori devono contattare la propria autorità locale o il rivenditore per informazioni sulla corretta dismissione del loro prodotto.

CE

LIVOO
BP 61071
67452 Mundolsheim - FRANCE

- Foto non vincolante
- Al fine di assicurare sempre la qualità dei suoi prodotti, il produttore si riserva il diritto di apportare modifiche senza preavviso.