LIVOO

Feel good moments

Manuale d'uso

# Barbecue forno per pizza

| | |
|---|---|
| Riferimento: | DOC271 |
| Versione: | 1.4 |
| Lingua: | Italiano |

WWW.LIVOO.FR

LIVOO
Feel good moments

# Manuale d'uso

Grazie per aver acquistato un prodotto a marchio LIVOO. Abbiamo in gran considerazione il design, e l'ergonomia e facciamo di tutto per semplificare l'uso dei nostri prodotti. Speriamo che questo prodotto sia all'altezza delle aspettative.

## PRECAUZIONI DI SICUREZZA DI CARATTERE GENERALE

SI PREGA DI LEGGERE ATTENTAMENTE LE SEGUENTI ISTRUZIONI PRIMA DI UTILIZZARE L'APPARECCHIO E DI CONSERVARLE PER UN USO FUTURO.

1. **ATTENZIONE: Questo barbecue diventerà molto caldo. Non muoverlo durante l'uso.**

2. **ATTENZIONE: Non lasciare il barbecue alla portata dei bambini e degli animali domestici.**

3. **ATTENZIONE! Non utilizzare il barbecue in spazi ristretti e/o abitabili come case, capannoni, roulotte,**

**tende, camper, garage, pergolati, barche, ecc. Rischio d'incendio e di soffocamento, morte per avvelenamento da monossido di carbonio.**

4. **Il barbecue deve essere installato su una superficie o un pavimento piatto, piano, stabile e resistente al calore prima e durante l'uso.**
5. Usare l'apparecchio solo per lo scopo previsto.
6. L'uso o azioni scorrette e il mancato rispetto delle istruzioni di sicurezza contenute in questo manuale possono provocare gravi lesioni o la morte.
7. Un uso o azioni non corretti e la mancata osservanza delle istruzioni di sicurezza contenute in questo manuale possono provocare incendi o esplosioni, causando gravi danni materiali.
8. Non lasciare mai l'apparecchio incustodito durante l'uso.
9. Non tentare di limitare le fiammate o di spegnere il carbone con acqua.
10. Non ostruire le aperture di ventilazione del barbecue.
11. L'apparecchio è destinato esclusivamente all'uso all'aperto e nel rispetto delle norme locali.
12. Non usare vicino a materiali o sostanze infiammabili. Non utilizzare entro 1,5 metri da materiale combustibile.
13. ⚠**ATTENZIONE: Non usare alcool, benzina o liquidi simili per accendere o riaccendere un fuoco. Usare solo starter di accensione conformi alla norma EN 1860-3!**

14. **Il barbecue deve essere riscaldato e il combustibile mantenuto acceso per almeno 30 minuti prima della prima cottura.**
15. Prima di iniziare a cucinare, attendere che uno strato di cenere copra il combustibile.
16. Utilizzare come combustibile nella pentola solo carbonella o bricchetti di carbone conformi alla norma EN1860-2.
17. Non mettere la carbonella direttamente sul fondo della pentola. Utilizzare il portacarbone in dotazione (griglia per il fuoco).
18. La quantità di carbonella da utilizzare non deve superare il 50% della capacità massima del serbatoio.
19. Non indossare abiti larghi quando si accende o si usa il barbecue.
20. Questo apparecchio è solo per uso privato. Non utilizzare in occasione di eventi o in luoghi pubblici.
21. Non modificare l'apparecchio.
22. Non coprire l'apparecchio durante l'uso.
23. Non utilizzare il barbecue in caso di vento forte.
24. Non utilizzare il barbecue se tutte le parti non sono al loro posto. Assicurarsi di seguire le istruzioni di montaggio per assemblare correttamente questo barbecue. Un montaggio errato può essere pericoloso.
25. Usare utensili appropriati resistenti al calore per maneggiare il cibo in cottura. Indossare guanti protettivi quando si utilizza il barbecue per evitare ustioni. Alcune parti accessibili possono essere molto calde.

26. Non coprire la griglia di cottura con carta stagnola, piatti o contenitori per evitare l'accumulo di calore. Non cucinare nella carta stagnola.
27. Lasciar raffreddare completamente il barbecue, la cenere e gli accessori o le parti prima di pulire e riporre. Si raccomanda di svuotare la cenere 24 ore dopo l'utilizzo del barbecue.
28. Lasciar sempre raffreddare prima di riporre o pulire.
29. Pulire l'apparecchio e i suoi accessori dopo ogni utilizzo per evitare l'accumulo di grasso (rischio d'incendio).
30. Conservare l'apparecchio in un luogo asciutto e riparato.
31. La massima quantità di carbone utilizzata è di 1.5 kg.

Anche se questo barbecue è stato fabbricato in modo da evitare bordi taglienti, prestare attenzione quando si maneggiano tutte le parti per evitare il rischio di lesioni.
Rimuovere tutti gli imballaggi protettivi e tenerli lontani dalla portata dei bambini. Leggere con attenzione le istruzioni di sicurezza prima di iniziare a utilizzare il barbecue.
Fare riferimento all'elenco delle parti e agli schemi di montaggio per assemblare il barbecue. Assicurarsi che non manchino parti o pezzi che potrebbero compromettere il corretto funzionamento dell'apparecchio. La garanzia per quest'apparecchio non può essere applicata per condizioni anomale di utilizzo, condizioni di stoccaggio errate, mancanza di manutenzione, modifica del prodotto, uso professionale.

Questo manuale di istruzioni è disponibile anche sul nostro sito web www.livoo.fr

## ACCENSIONE

Assicurarsi che il barbecue sia posizionato su una superficie stabile e piana. Mettere un solo strato di carbonella nella ciotola, assicurandosi che il portacarbone sia stato posizionato correttamente.
L'apparecchio non deve essere riempito di combustibile superando il 50% della sua capacità.

Un recipiente troppo pieno si deteriorerà molto rapidamente e la temperatura raggiunta sarà troppo alta per cuocere gli alimenti e potenzialmente pericolosa (bruciature o incendio).
Posizionare gli accendifuoco solidi e accendere.
Non utilizzare accendifuoco liquidi o gel per l'accensione del fuoco. Usare solo cubetti solidi
Indossare guanti protettivi e aprire bene le prese d'aria (se il modello ne è dotato) per fare in modo che l'aria possa entrare e accelerare la combustione.

**Il barbecue deve essere riscaldato e il combustibile mantenuto incandescente per almeno 30 minuti prima della prima cottura.**
**Prima di iniziare la cottura, attendere che uno strato di cenere copra il combustibile.**
Per le cotture successive, aspettare che vi sia brace sufficiente e usare un attizzatoio per spargere la carbonella in modo uniforme su tutta la superficie della padella. **Prima di iniziare a cucinare, attendere che uno strato di cenere copra il combustibile.**

**ATTENZIONE: Questo barbecue diventerà molto caldo. Non muoverlo durante l'uso.**

Quando si ricarica il barbecue, indossare guanti protettivi adatti, rimuovere tutto il cibo dalla griglia di cottura, rimuovere la griglia e ricaricare la padella con i combustibili raccomandati. Non aggiungere accendifuoco. Si può quindi riposizionare la griglia di cottura.

# USO

Non grigliare mai gli alimenti tra le fiamme.
Assicurarsi che gli accendifuoco siano completamente bruciati prima di cucinare.
**Prima di iniziare a cucinare, assicurarsi che uno strato di cenere copra il combustibile.**

# PULIZIA E CONSERVAZIONE

Dopo ogni cottura, attendere che il combustibile si spenga e che il barbecue si raffreddi completamente.
Svuotare la padella e/o il cassetto della cenere e pulire il barbecue e gli utensili dopo ogni utilizzo per evitare il formarsi un deposito di grasso altamente infiammabile e tossico.
Non usare oggetti appuntiti o detergenti abrasivi per la griglia di cottura o la padella. È preferibile usare uno sgrassatore potente.
Non lasciare acqua stagnante nella pentola, perché questo può causare ruggine e un rapido deterioramento dei materiali.
Proteggere l'apparecchio con una copertura se lo si lascia fuori con il bel tempo. Proteggere dalla pioggia e dall'umidità quando non si usa per lunghi periodi di tempo.

LIVOO
Feel good moments

# Manuale d'uso

## MONTAGGIO

| | | | | | |
|---|---|---|---|---|---|
| 1 | | 1pc | 13 | | 1pc |
| 2 | | 6pcs | 14 | | 1pc |
| 3 | | 1pc | 15 | | 1pc |
| 4 | | 1pcs | 16 | | 2pcs |
| 5 | | 1pc | 17 | | 1pc |
| 6 | | 1pc | 18 | | 1pc |
| 7 | | 1pc | 19 | | 2pcs |
| 8 | | 3pcs | 20 | | 2pcs |
| 9 | | 1pc | 21 | | 1pc |
| 10 | | 1pc | 22 | | 1pc |
| 11 | | 3pcs | 23 | | 2pcs |
| 12 | | 1pc | | | |

| | | | | | |
|---|---|---|---|---|---|
| A | (M6*12) | 20sets | C | (M8) | 2sets |
| B | (M6*40) (In the leg tube) | 3sets | D | (M5*16) | 12sets |

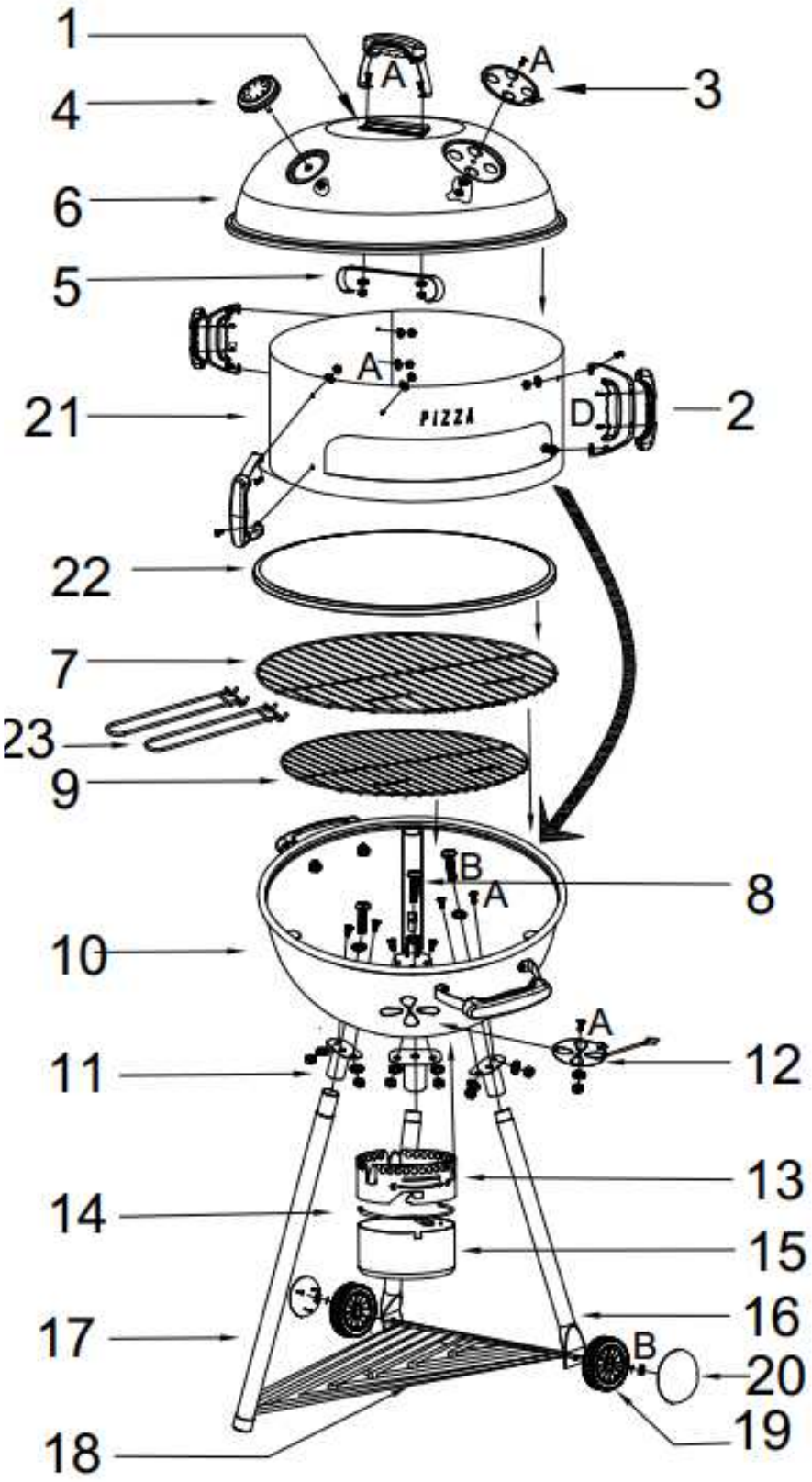
1
4
6
5
21
22
7
23
9
10
11
14
17
18
3
2
8
12
13
15
16
20
19
A
B
D
PIZZA

# Manuale d'uso

PASSO 1

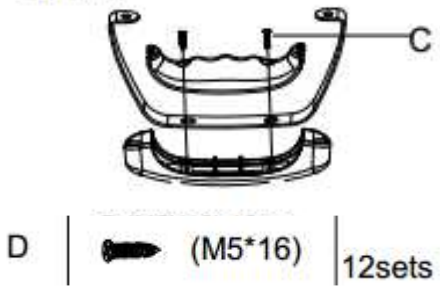


PASSO 2

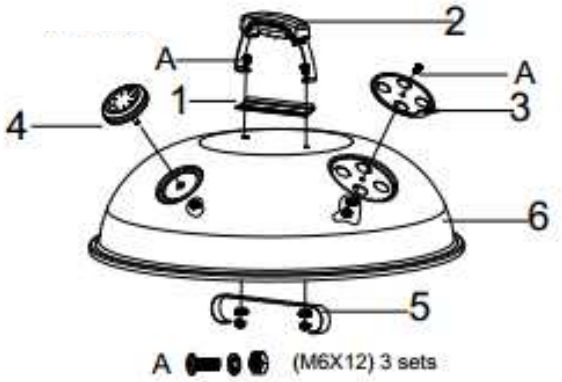


PASSO 3

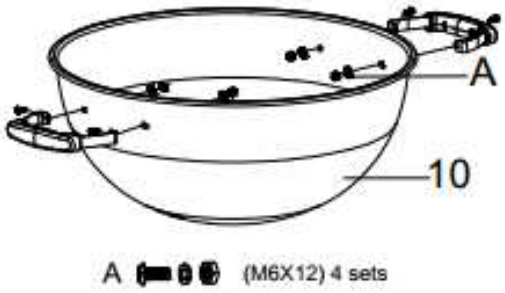


PASSO 4

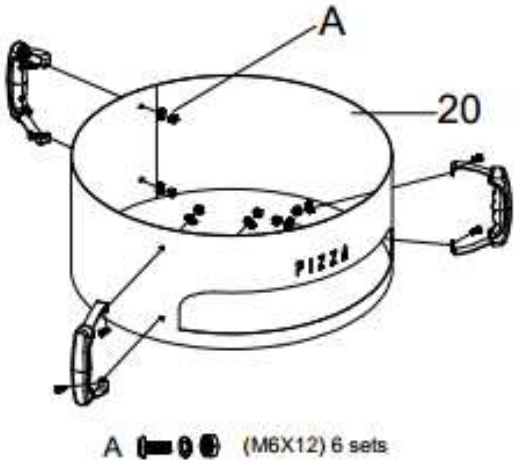


PASSO 5

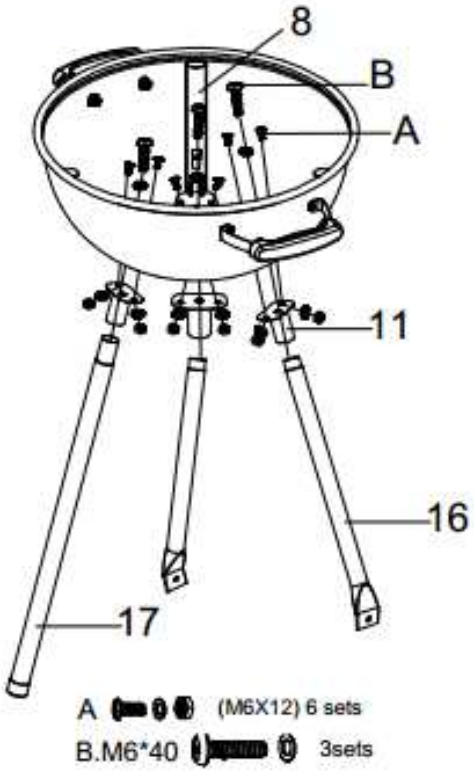

PASSO 6

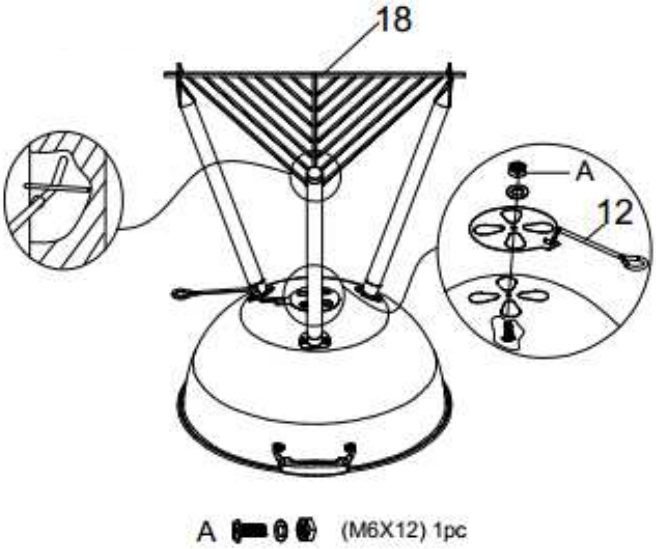


PASSO 7

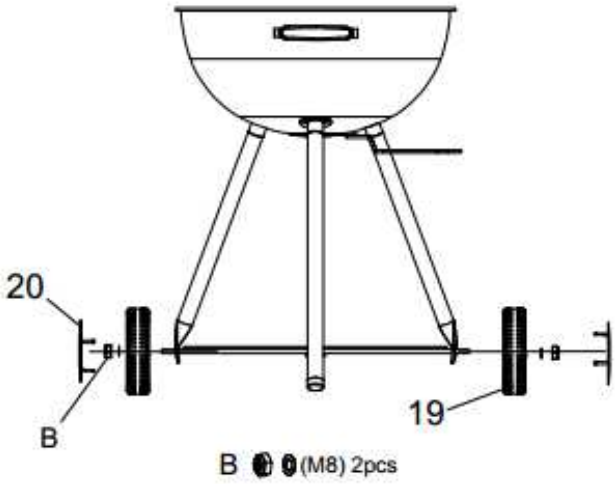


PASSO 8

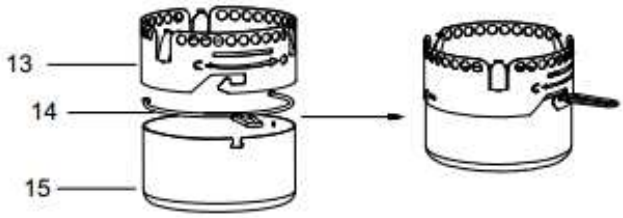


PASSO 9

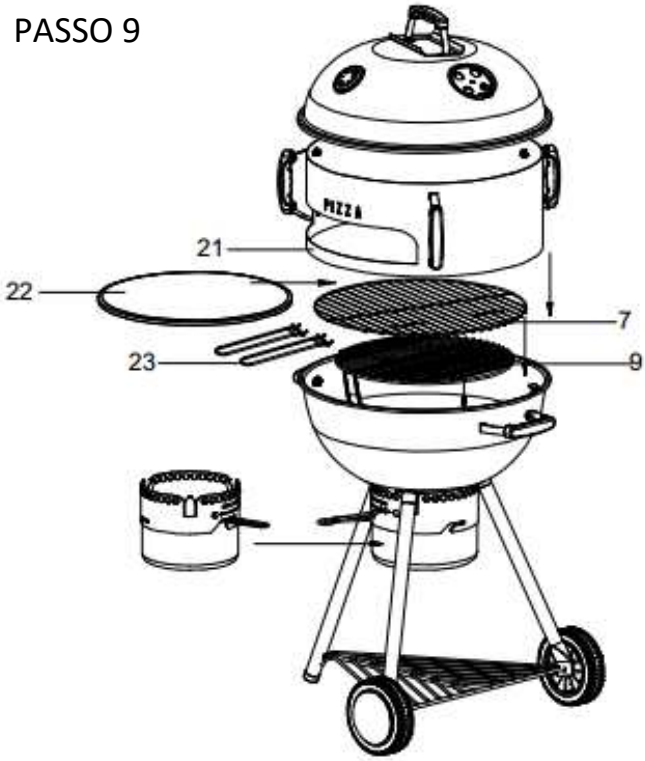

**LIVOO**
BP 61071
67452 Mundolsheim-FRANCE

- illustrazione non contrattuale
- informazioni sui prodotti sono soggette a modifiche senza preavviso