LIVOO
Feel good moments

Manual de instrucciones

Barbacoa horno para pizzas

Referencia : DOC271
Versión : 1.4
Idioma : Español

WWW.LIVOO.FR

LIVOO
Feel good moments

Manual de instrucciones

Usted ha comprado una marca LIVOO producto y le damos las gracias. Tenemos mucho cuidado en el diseño, ergonomía y facilidad de uso de nuestros productos. Esperamos que este producto le dará plena satisfacción.

Consignas de seguridad

LEA ATENTAMENTE LAS SIGUIENTES INSTRUCCIONES ANTES DE UTILIZAR EL APARATO Y CONSÉRVELAS PARA UN FUTURO USO.

1. ⚠ **PRECAUCIÓN: Esta barbacoa se calentará mucho. No la mueva durante su uso.**

2. ⚠ **PRECAUCIÓN: No deje la barbacoa al alcance de los niños y los animales domésticos.**

3. ⚠ **ADVERTENCIA: No utilice la barbacoa en espacios cerrados y/o habitables como casas, cobertizos, caravanas, tiendas de campaña, autocaravanas, garajes, glorietas, barcos, etc. Riesgo de incendio y asfixia, y muerte por intoxicación de monóxido de carbono.**

4. **La barbacoa debe instalarse sobre una superficie o un suelo plano, nivelado, estable y resistente al calor antes y durante su uso.**
5. Utilice el aparato únicamente para el fin previsto.
6. El uso o el accionar incorrectos y el incumplimiento de las instrucciones de seguridad de este manual pueden provocar lesiones graves o la muerte.
7. El uso o el accionar incorrectos y el incumplimiento de las instrucciones de seguridad de este manual pueden provocar incendios o explosiones que pueden ocasionar daños materiales graves.
8. No deje nunca el aparato sin vigilancia durante su uso.
9. No intente limitar llamaradas ni apagar el carbón con agua.
10. No obstruya las aberturas de ventilación de la barbacoa.
11. El aparato está destinado a ser utilizado únicamente en exteriores y de acuerdo con la normativa local.
12. No lo utilice cerca de materiales o sustancias inflamables. No lo utilice a menos de 1,5 metros de materiales combustibles.
13. ⚠ **PRECAUCIÓN No utilice alcohol, gasolina o líquidos similares para iniciar o reavivar el fuego. Utilice únicamente encendedores que cumplan con la norma EN 1860-3.**
14. **La barbacoa se debe calentar y el fuego se debe mantener incandescente durante al menos 30 minutos antes de la primera cocción.**
15. Antes de empezar a cocinar, espere a que una capa de ceniza cubra el combustible.

16. En la sartén, utilice como combustible únicamente carbón vegetal o briquetas de carbón vegetal que cumplan con la norma EN1860-2.
17. No coloque el carbón directamente en el fondo del depósito. Utilice el soporte para el carbón vegetal suministrado (rejilla para el fuego).
18. La cantidad de carbón vegetal a utilizar no debe superar el 50 % de la capacidad máxima del depósito.
19. No lleve ropa suelta cuando encienda o utilice la barbacoa.
20. Este aparato está destinado exclusivamente al uso doméstico. No lo utilice en eventos o en lugares públicos.
21. No modifique el aparato.
22. No cubra el aparato durante su uso.
23. No utilice la barbacoa cuando haya vientos fuertes.
24. No utilice la barbacoa si todas sus piezas no están en su sitio. Asegúrese de seguir las instrucciones de montaje para instalar la barbacoa correctamente. Instalarla de forma incorrecta puede ser peligroso.
25. Utilice utensilios de barbacoa adecuados y resistentes al calor para manipular los alimentos. Utilice guantes de protección cuando use la barbacoa para evitar quemaduras. Algunas piezas accesibles pueden estar muy calientes.
26. No cubra la rejilla de cocción con papel de aluminio, platos o recipientes para evitar la acumulación de calor. No cocine con papel de aluminio.
27. Deje que la barbacoa, las cenizas y los accesorios y las piezas se enfríen completamente antes de limpiarlos y guardarlos.

Se recomienda retirar las cenizas 24 horas después de utilizar la barbacoa.

28. Deje siempre que se enfríe antes de guardarla o limpiarla.
29. Limpie el aparato y sus accesorios después de cada uso para evitar la acumulación de grasa (que presenta riesgos de incendio).
30. Guarde el aparato en un lugar seco y protegido.
31. La massima quantità di carbone utilizzata è di 1.5 kg.

Anche se questo barbecue è stato fabbricato in modo da evitare bordi taglienti, prestare attenzione quando si maneggiano tutte le parti per evitare il rischio di lesioni.
Rimuovere tutti gli imballaggi protettivi e tenerli lontani dalla portata dei bambini. Leggere con attenzione le istruzioni di sicurezza prima di iniziare a utilizzare il barbecue.
Fare riferimento all'elenco delle parti e agli schemi di montaggio per assemblare il barbecue. Assicurarsi che non manchino parti o pezzi che potrebbero compromettere il corretto funzionamento dell'apparecchio. La garanzia per quest'apparecchio non può essere applicata per condizioni anomale di utilizzo, condizioni di stoccaggio errate, mancanza di manutenzione, modifica del prodotto, uso professionale.

Este manual de instrucciones se encuentra disponible en nuestro sitio web www.livoo.fr

ACCENSIONE

Assicurarsi che il barbecue sia posizionato su una superficie stabile e piana. Mettere un solo strato di carbonella nella ciotola, assicurandosi che il portacarbone sia stato posizionato correttamente.
L'apparecchio non deve essere riempito di combustibile superando il 50% della sua capacità.

Un recipiente troppo pieno si deteriorerà molto rapidamente e la temperatura raggiunta sarà troppo alta per cuocere gli alimenti e potenzialmente pericolosa (bruciature o incendio).
Posizionare gli accendifuoco solidi e accendere.
Non utilizzare accendifuoco liquidi o gel per l'accensione del fuoco. Usare solo cubetti solidi
Indossare guanti protettivi e aprire bene le prese d'aria (se il modello ne è dotato) per fare in modo che l'aria possa entrare e accelerare la combustione.

Il barbecue deve essere riscaldato e il combustibile mantenuto incandescente per almeno 30 minuti prima della prima cottura.
Prima di iniziare la cottura, attendere che uno strato di cenere copra il combustibile.

Per le cotture successive, aspettare che vi sia brace sufficiente e usare un attizzatoio per spargere la carbonella in modo uniforme su tutta la superficie della padella. **Prima di iniziare a cucinare, attendere che uno strato di cenere copra il combustibile.**

ATTENZIONE: Questo barbecue diventerà molto caldo. Non muoverlo durante l'uso.

Quando si ricarica il barbecue, indossare guanti protettivi adatti, rimuovere tutto il cibo dalla griglia di cottura, rimuovere la griglia e ricaricare la padella con i combustibili raccomandati. Non aggiungere accendifuoco. Si può quindi riposizionare la griglia di cottura.

USO

Non grigliare mai gli alimenti tra le fiamme.
Assicurarsi che gli accendifuoco siano completamente bruciati prima di cucinare.
Prima di iniziare a cucinare, assicurarsi che uno strato di cenere copra il combustibile.

PULIZIA E CONSERVAZIONE

Dopo ogni cottura, attendere che il combustibile si spenga e che il barbecue si raffreddi completamente.
Svuotare la padella e/o il cassetto della cenere e pulire il barbecue e gli utensili dopo ogni utilizzo per evitare il formarsi un deposito di grasso altamente infiammabile e tossico.
Non usare oggetti appuntiti o detergenti abrasivi per la griglia di cottura o la padella. È preferibile usare uno sgrassatore potente.
Non lasciare acqua stagnante nella pentola, perché questo può causare ruggine e un rapido deterioramento dei materiali.
Proteggere l'apparecchio con una copertura se lo si lascia fuori con il bel tempo. Proteggere dalla pioggia e dall'umidità quando non si usa per lunghi periodi di tempo.

LIVOO
Feel good moments

Manual de instrucciones

MONTAGGIO

1		1pc	13		1pc
2		6pcs	14		1pc
3		1pc	15		1pc
4		1pcs	16		2pcs
5		1pc	17		1pc
6		1pc	18		1pc
7		1pc	19		2pcs
8		3pcs	20		2pcs
9		1pc	21		1pc
10		1pc	22		1pc
11		3pcs	23		2pcs
12		1pc			

A	(M6*12)	20sets	C	(M8)	2sets
B	(M6*40) (In the leg tube)	3sets	D	(M5*16)	12sets

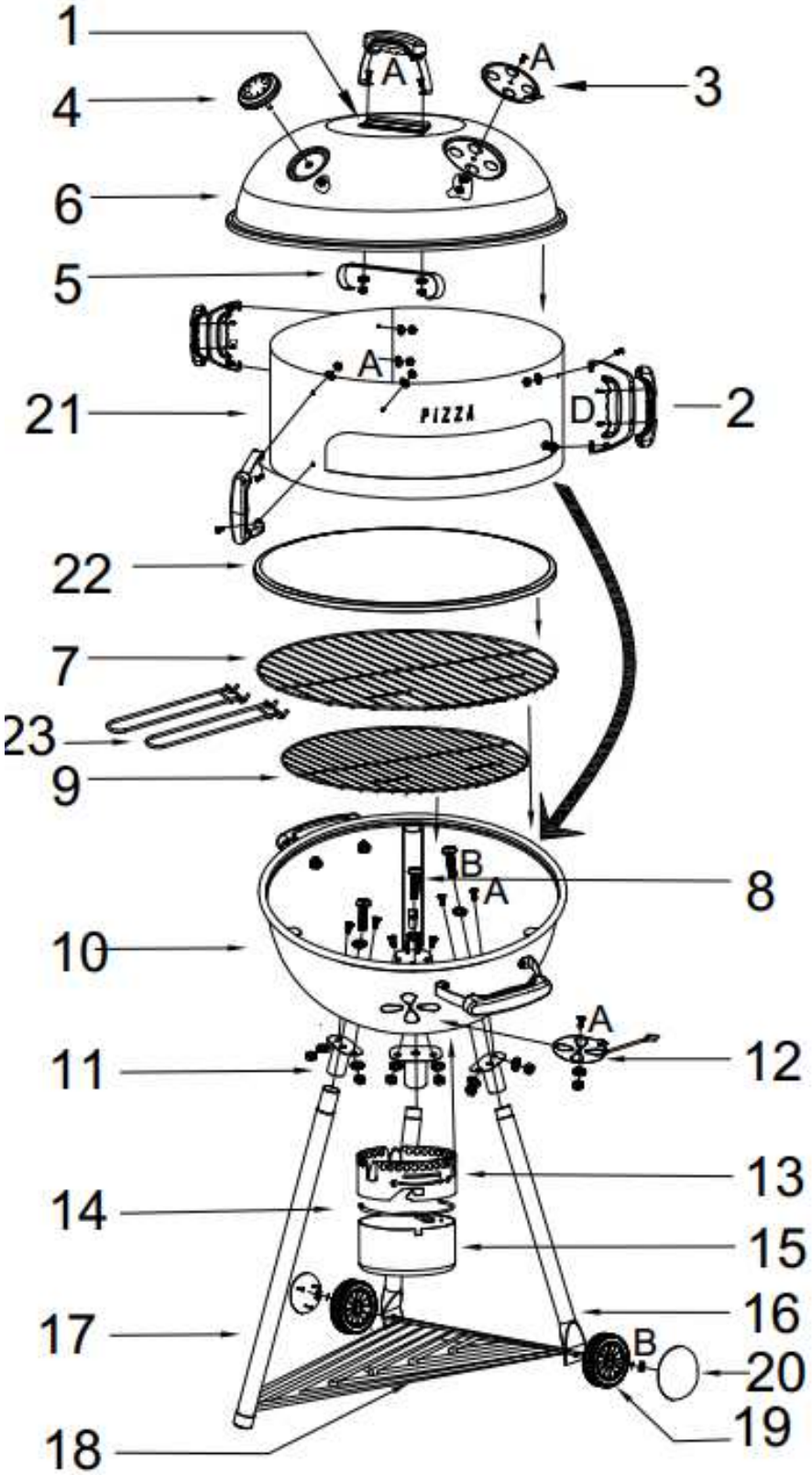
1
4
6
5
21
22
7
23
9
10
11
14
17
18
3
2
8
12
13
15
16
20
19
A
B
D
PIZZA

LIVOO
Feel good moments

Manual de instrucciones

Paso 1

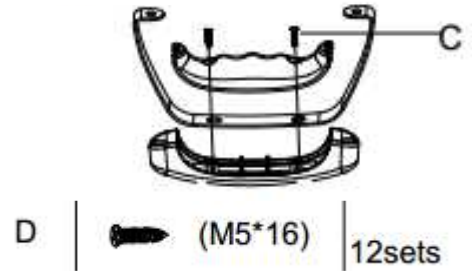

Paso 2

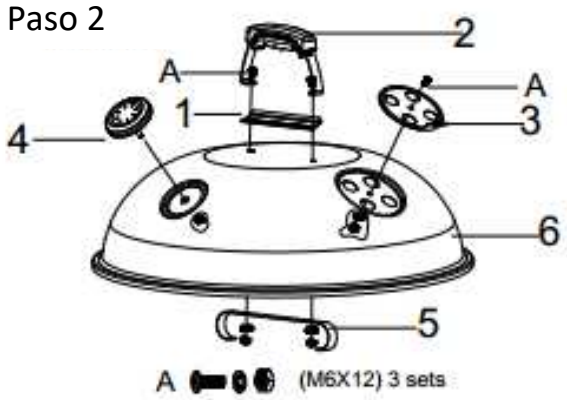

Paso 3

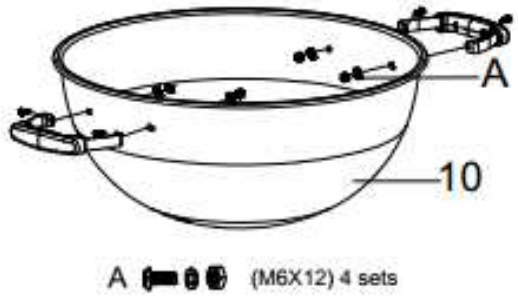

Paso 4

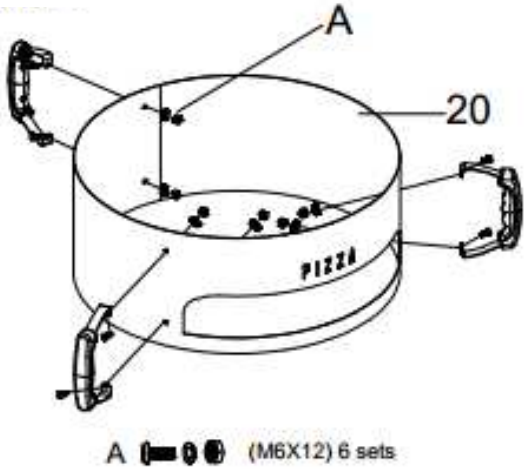

Paso 5

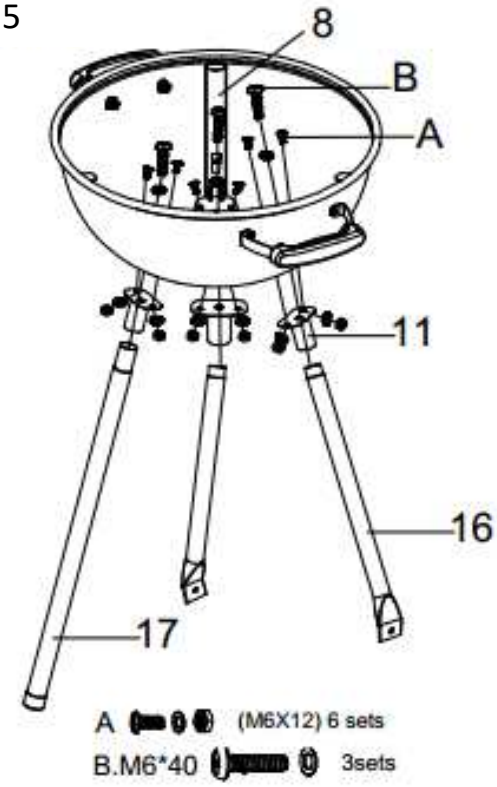

Paso 6

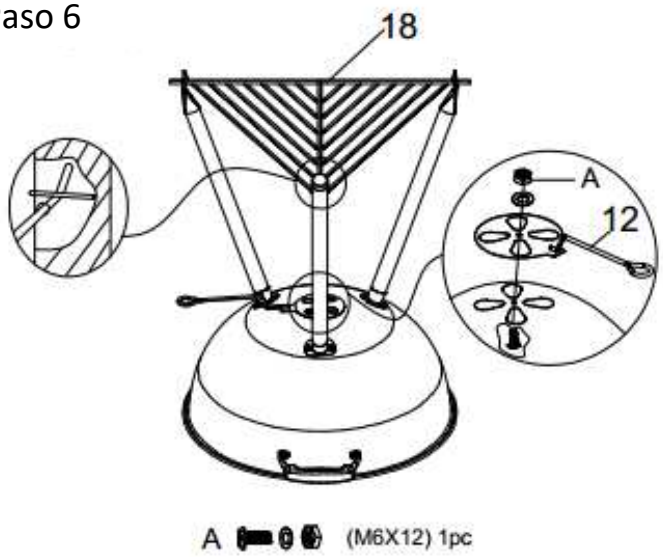

Paso 7

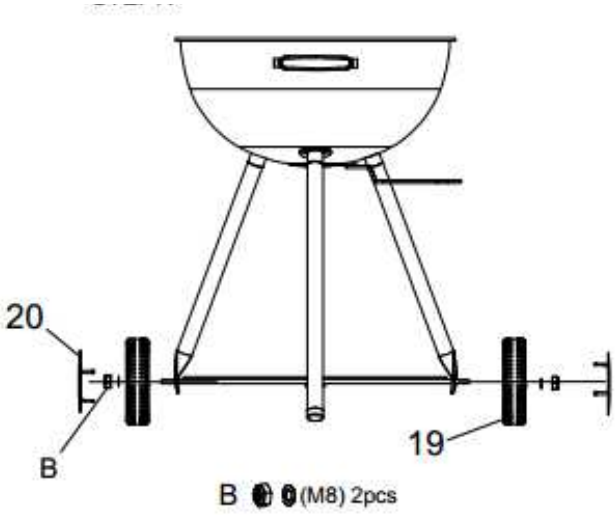

Paso 8

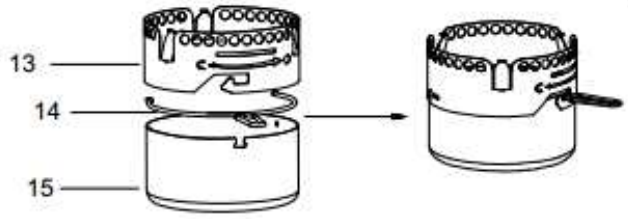

Paso 9

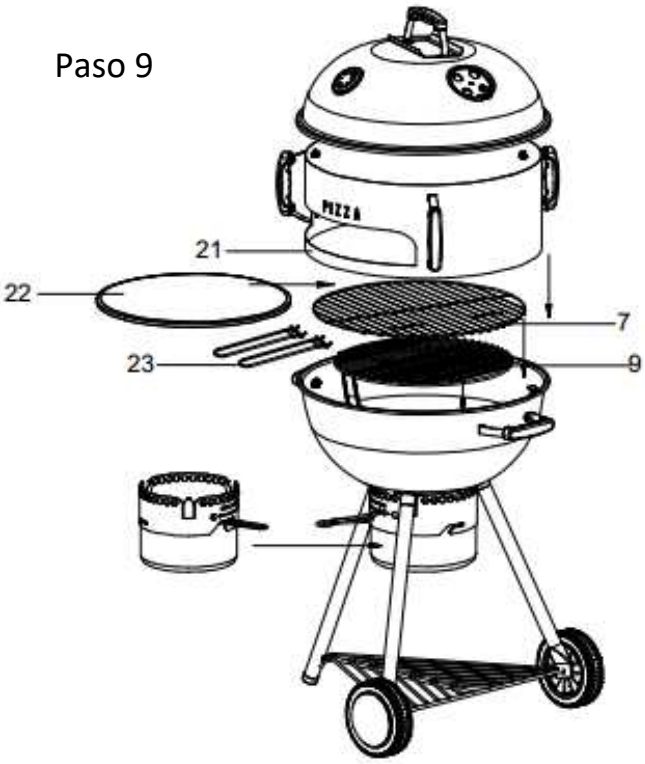

LIVOO
Feel good moments

Manual de instrucciones

LIVOO
BP 61071
67452 Mundolsheim-FRANCE

- ilustración no contractuales
- La información del producto está sujeta a cambios sin previo aviso.