LIVOO
Feel good moments

Bedienungsanleitung

Holzkohlegrill

Referenz: DOC270
Version : 1.4
Sprache: Deutsch

WWW.LIVOO.FR

LIVOO
Feel good moments

Bedienungsanleitung

Sie haben ein Produkt von LIVOO gekauft, wofür wir uns bedanken. Wir legen größter Sorgfalt in das Design, die Ergonomie und vereinfachen die Verwendung unserer Produkte. Wir hoffen, dass dieses Produkt Sie voll und ganz zufrieden stellt.

Allgemeine Sicherheitsanweisungen

BITTE LESEN SIE DIE FOLGENDEN ANWEISUNGEN SORGFÄLTIG DURCH, BEVOR SIE DAS GERÄT VERWENDEN, UND BEWAHREN SIE DIESE FÜR DAS ZUKÜNFTIGE NACHSCHLAGEN AUF.

1. ⚠ **VORSICHT: Dieser Grill wird sehr heiß. Bewegen Sie den Grill während der Verwendung nicht.**

2. ⚠ **VORSICHT: Lassen Sie den Grill nicht in Reichweite von Kindern und Haustieren.**

3. ⚠ **WARNUNG! Benutzen Sie den Grill nicht in begrenzten Räumen und/oder Wohnräumen, wie in Häusern, Schuppen, Wohnwagen, Zelten, Wohnmobilen, Garagen, Gartenlauben, Booten, usw. Es besteht Brandgefahr sowie Erstickungsgefahr durch eine Kohlenmonoxidvergiftung, die zum Tode führen kann.**
4. **Der Grill muss vor und während dem Gebrauch auf einer flachen, ebenen, stabilen und hitzebeständigen Oberfläche oder einem Boden aufgestellt sein.**
5. Verwenden Sie das Gerät nur für den vorgesehenen Zweck.
6. Die unsachgemäße Verwendung oder Handhabung sowie die Nichteinhaltung der Sicherheitshinweise in dieser Anleitung können zu schweren Verletzungen oder zum Tode führen.
7. Die unsachgemäße Verwendung oder Handhabung sowie die Nichtbeachtung der Sicherheitshinweise in dieser Anleitung können zu einem Brand oder einer Explosion führen und schwere Sachschäden verursachen.
8. Lassen Sie das Gerät während der Verwendung niemals unbeaufsichtigt.

9. Versuchen Sie nicht, ein Aufflammen zu begrenzen oder die Holzkohle mit Wasser zu löschen.
10. Die Lüftungsschlitze des Grills dürfen nicht blockiert werden.
11. Das Gerät ist nur für den Gebrauch im Freien und in Übereinstimmung mit den örtlichen Vorschriften bestimmt.
12. Nicht in der Nähe von brennbaren Materialien oder Substanzen verwenden. Verwenden Sie das Gerät nicht innerhalb von 1,5 Metern von brennbaren Materialien.
13. ⚠ **VORSICHT: Verwenden Sie keinen Alkohol, Benzin oder ähnliche Flüssigkeiten, um ein Feuer zu entfachen oder wieder anzufachen. Verwenden Sie nur Anzündhilfen, die der Norm EN 1860-3 entsprechen!**
14. **Der Grill muss vor dem Erstgebrauch erhitzt werden und das Brennmaterial muss für mindestens 30 Minuten glühend gehalten werden.**
15. Warten Sie, bis eine Ascheschicht das Brennmaterial bedeckt, bevor Sie mit dem Grillen beginnen.

16. Verwenden Sie als Brennmaterial im Kessel nur Holzkohle oder Holzkohlebriketts, die der Norm EN1860-2 entsprechen.
17. Legen Sie die Holzkohle nicht direkt auf den Boden des Kessels. Verwenden Sie den mitgelieferten Holzkohlerost (Feuerrost).
18. Die zu verwendende Holzkohlemenge sollte 50 % des maximalen Fassungsvermögens des Kessels nicht überschreiten.
19. Tragen Sie beim Anzünden oder Benutzen des Grills keine weite Kleidung.
20. Dieses Gerät ist nur für den Privatgebrauch bestimmt. Verwenden Sie es nicht für Veranstaltungen oder an öffentlichen Orten.
21. Das Gerät nicht modifizieren.
22. Das Gerät während des Betriebs nicht abdecken.
23. Verwenden Sie den Grill nicht bei starkem Wind.
24. Verwenden Sie den Grill nicht, wenn eines seiner Teile nicht in Position angebracht ist. Befolgen Sie unbedingt die Montageanleitung, um den Grill ordnungsgemäß

zusammenzubauen. Ein unsachgemäßer Zusammenbau kann gefährlich sein.

25. Verwenden Sie geeignetes, hitzebeständiges Grillbesteck, um das Grillgut zu handhaben. Tragen Sie bei der Benutzung des Grills Schutzhandschuhe, um Verbrennungen zu vermeiden. Einige zugängliche Teile können sehr heiß sein.
26. Decken Sie den Grillrost nicht mit Folie, Tellern oder Behältern ab, um einen Hitzestau zu vermeiden. Kein Grillen von Grillgut in Aluminiumfolie.
27. Lassen Sie den Grill, die Asche, das Zubehör oder die Zubehörteile vollständig abkühlen, bevor Sie den Grill reinigen und lagern. Es wird empfohlen, die Asche 24 Stunden nach der Benutzung des Grills zu entleeren.
28. Vor dem Lagern oder der Reinigung das Gerät stets abkühlen lassen.
29. Reinigen Sie das Gerät und das Zubehör nach jedem Gebrauch, um Fettansammlungen zu vermeiden (Brandgefahr).
30. Bitte lagern Sie das Gerät an einem trockenen und geschütztem Ort.

31. Die maximal verwendete Holzkohle beträgt 1.2 kg.

Obwohl dieser Grill so gefertigt wurde, dass das Vorhandensein scharfer Kanten vermieden wird, sollten Sie beim Umgang mit allen Teilen vorsichtig sein, um eine Verletzungsgefahr zu vermeiden.
Entfernen Sie alle Schutzverpackungen und halten Sie sie von Kindern fern. Lesen Sie sorgfältig die Sicherheitshinweise, bevor Sie Ihren Grill in Betrieb nehmen.
Beziehen Sie sich auf die Teileliste und die Montagediagramme für den Zusammenbau Ihres Grills. Stellen Sie sicher, dass keine Teile fehlen oder beschädigt/zerbrochen sind, welche die ordnungsgemäße Funktionsweise des Geräts beeinträchtigen könnten. Der Garantieanspruch für dieses Gerät verfällt bei unsachgemäßer Verwendung, falscher Lagerung, ausbleibender Wartung, Modifizierungen oder kommerzieller Nutzung des Geräts.

Diese Bedienungsanleitung ist für unsere Website ebenfalls verfügbar www.livoo.fr

ANFEUERN

Vergewissern Sie sich, dass der Grill auf einer stabilen und ebenen Fläche steht. Geben Sie eine einzige Schicht Holzkohle in den Kessel und achten Sie darauf, dass der Holzkohlerost ordnungsgemäß positioniert ist. Das Gerät darf nicht mehr als zu 50 % seines Fassungsvermögens mit Brennmaterial befüllt werden.

Ein zu überfüllter Behälter führt zu raschem Materialverfall und die erreichte Temperatur ist für das Garen Ihrer Speisen zu hoch, außerdem besteht ein mögliche Gefährdung (Verbrennungs- oder Brandgefahr).
Bringen Sie feste Grillanzünder in Position und zünden Sie sie an.
Verwenden Sie keine flüssigen Grillanzünder oder ein Anzündgel. Nur feste Anzündwürfel verwenden.
Tragen Sie Schutzhandschuhe und öffnen Sie die Lüftungsschlitze weit (falls das Modell über solche verfügt), damit Luft einströmen und die Verbrennung beschleunigt werden kann.

Der Grill muss vor dem Erstgebrauch erhitzt werden und das Brennmaterial muss für mindestens 30 Minuten glühend gehalten werden.
Warten Sie, bis eine Ascheschicht das Brennmaterial bedeckt, bevor Sie mit dem Grillen beginnen.

Für nachfolgende Verwendungen, warten Sie, bis genügend Glut vorhanden ist und verteilen Sie die Holzkohle mit einem Schürhaken gleichmäßig auf der gesamten Kesseloberfläche. **Warten Sie, bis eine Ascheschicht das Brennmaterial bedeckt, bevor Sie mit dem Grillen beginnen.**

⚠ **ACHTUNG: Dieser Grill wird sehr heiß. Bewegen Sie den Grill während der Verwendung nicht.**

Tragen Sie beim Nachfüllen des Grills geeignete Schutzhandschuhe, entfernen Sie alle Lebensmittel vom Grillrost, nehmen Sie den Grillrost ab und füllen Sie den Kessel mit dem empfohlenen Brennmaterial nach. Fügen Sie keinen Feueranzünder hinzu. Setzen Sie anschließend den Grillrost wieder auf.

BEDIENUNG

Grillen Sie Ihr Essen niemals in den Flammen.
Vergewissern Sie sich, dass die Anzündhilfen vollständig ausgebrannt sind, bevor Sie mit dem Grillen beginnen.
Vergewissern Sie sich, dass der Brennstoff mit einer Ascheschicht bedeckt ist, bevor Sie mit dem Grillen beginnen.

REINIGUNG UND LAGERUNG

Warten Sie nach jedem Garvorgang, bis das Brennmaterial verbrannt ist und der Grill vollständig abgekühlt ist.
Leeren Sie den Kessel und/oder Aschefang und reinigen Sie den Grill und die Utensilien nach jedem Gebrauch, um hochentflammbare und giftige Fettablagerungen zu vermeiden.
Verwenden Sie am Grillrost oder Kessel keine spitzen Gegenstände oder Scheuermittel.
Es wird empfohlen, einen starken Fettlöser zu verwenden.
Lassen Sie kein Wasser im Kessel stehen, da dies Rostbildung und einem schnellen Materialverfall verursachen kann.
Schützen Sie Ihr Gerät mit einer Abdeckung, wenn Sie es bei guten Witterungsbedingungen draußen stehen lassen.
Schützen Sie das Gerät bei längerem Nichtgebrauch vor Regen und Feuchtigkeit.

LIVOO
Feel good moments

Bedienungsanleitung

MONTAGE

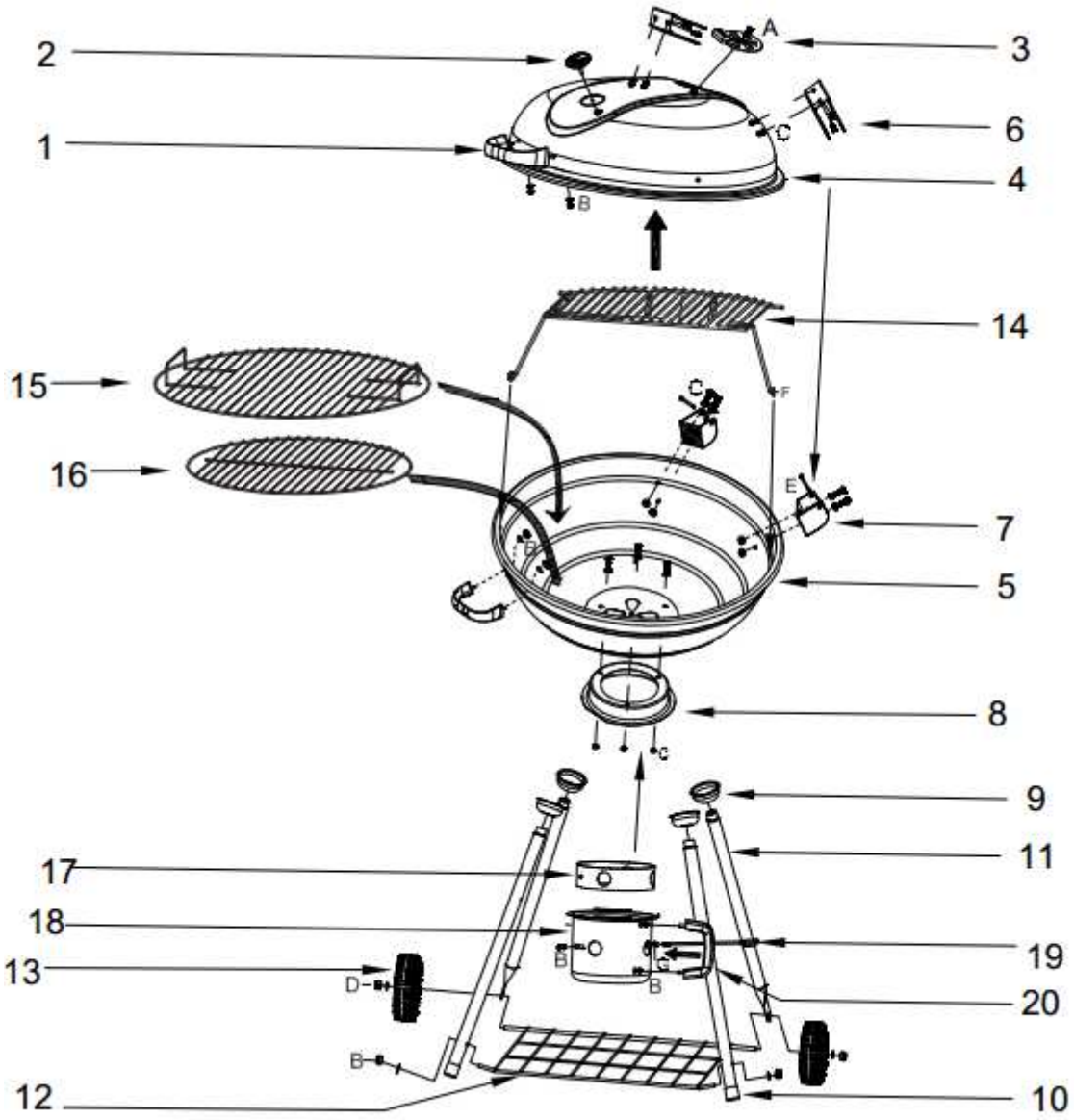

LIVOO
Feel good moments

Bedienungsanleitung

Stückliste

1		X2	11		X2
2		X1	12		X1
3		X1	13		X2
4		X1	14		X1
5		X1	15		X1
6		X2	16		X1
7		X2	17		X1
8		X1	18		X1
9		X4	19		X1
10		X2	20		X1

A	(M5x12)	X1	E		X2
B	(M6)	X9	F	(M5)	X2
C	(M6x12)	X11	G	(M6)	X1
D	(M8)	X2			

MONTAGESCHRITTE

SCHRITT 1

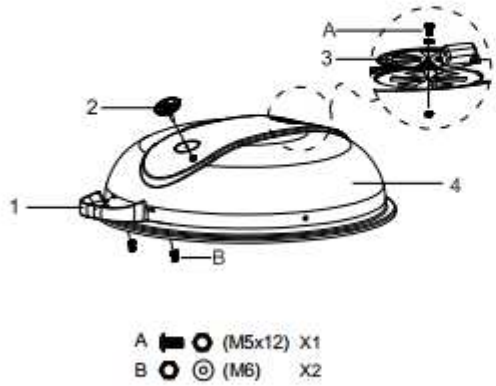

SCHRITT 2

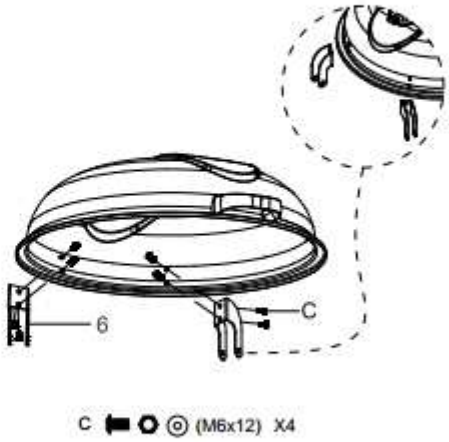

SCHRITT 3

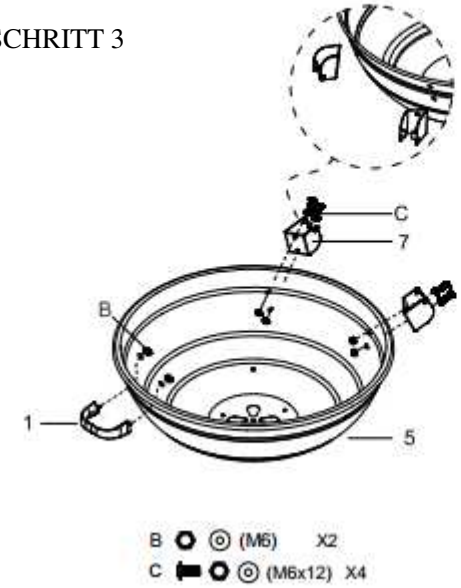

SCHRITT 4

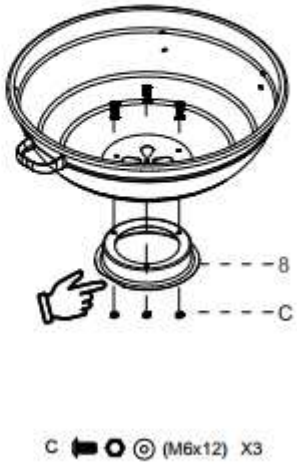

SCHRITT 5

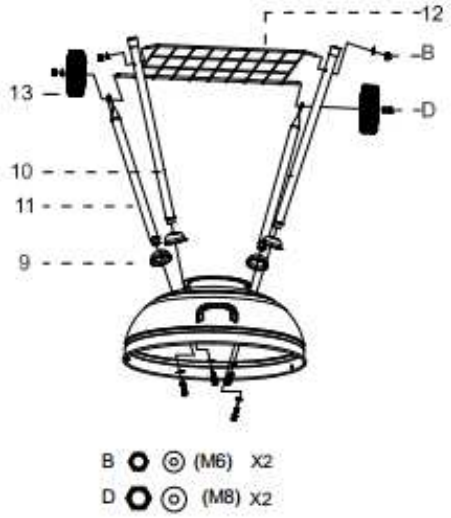

SCHRITT 6

SCHRITT 7

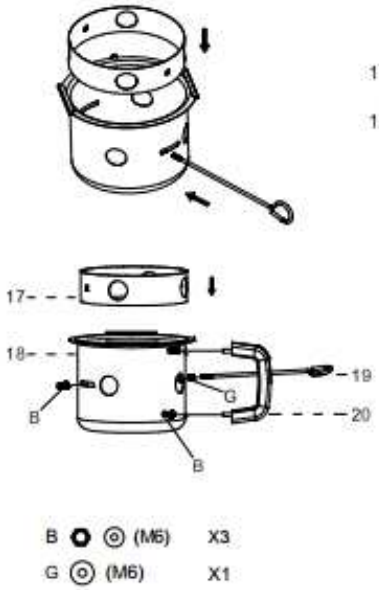

SCHRITT 8

LIVOO
Feel good moments

Bedienungsanleitung

LIVOO

BP 61071

67452 Mundolsheim-FRANCE

- Nicht vertragliche Illustration
- Die Produktinformationen können ohne vorherige Ankündigung geändert werden.