LIVOO
Feel good moments

Manual de instruções

# Churrasco de carvão dobrável

| | |
|---|---|
| Referência: | DOC268 |
| Versão: | 1.4 |
| Língua: | Portugués |

WWW.LIVOO.FR

LIVOO
Feel good moments

# Manual de instruções

Comprou um produto da marca LIVOO o qual agradecemos. Temos o maior cuidado no desenho, na ergonomia e na simplificação do uso dos nossos produtos. Esperamos que este produto vá de encontro às suas expectativas.

## INSTRUÇÕES GERAIS DE SEGURANÇA

LEIA TODAS AS INSTRUÇÕES CUIDADOSAMENTE ANTES DE USAR O APARELHO E AS MANTENHA PARA UTILIZAÇÃO FUTURA.

1. ⚠ **ATENÇÃO: Esta churrasqueira irá ficar muito quente. Não mova o dispositivo durante a utilização.**

2. ⚠ **ATENÇÃO: Não deixe a churrasqueira dentro do alcance de crianças e animais de estimação.**

3. ⚠ **ADVERTÊNCIA! Não utilize a churrasqueira em espaços confinados e/ou habitáveis como casas, galpões, caravana, tendas, caravanas de campistas, garagens, pérgolas, bote**

**etc. Risco de incêndio e asfixia, morte por envenenamento de monóxido de carbono.**

4. **A churrasqueira deve ser instalada em uma superfície ou piso plana, nivelada, estável e resistente ao calor antes e durante o uso.**
5. Utilize o aparelho apenas para seu propósito destinado.
6. A utilização ou ação incorreta e não conformidade com as instruções de segurança neste manual podem resultar em lesão grave ou óbito.
7. A utilização ou ação incorreta e falha em observar as instruções de segurança neste manual podem resultar em incêndio ou explosão, provocando grave dano material.
8. Nunca deixe o aparelho sem supervisão durante a utilização.
9. Não tente limitar os surtos ou extinguir o carvão com água.
10. Não obstrua as aberturas de ventilação da churrasqueira”
11. O aparelho se destina apenas para utilização externa e de acordo com os regulamentos locais
12. Não utilize próximo a materiais ou substâncias inflamáveis. Não utilize o aparelho dentro de 1,5 metros de material combustível.
13. ⚠ **ATENÇÃO: Não utilize álcool, gasolina ou líquidos similares para acender ou reacender um fogo. Utilize apenas acendedores se estiverem em conformidade com a EN 1860-3!**

14. **A churrasqueira deve ser aquecida e o fogo mantido radiante por no mínimo 30 minutos antes do primeiro cozimento.**
15. Antes de iniciar o cozimento, espere uma camada de cinza cobrir o combustível.
16. Utilize apenas carvão ou briquetes de carvão que estejam em conformidade com o padrão EN1860-2 como combustível na panela.
17. Não coloque o carvão diretamente na parte inferior do tanque. Utilize o porta-carvão fornecido (grelha de fogo).
18. A quantia do carvão a ser utilizada não deve exceder 50% da capacidade máxima do tanque.
19. Não vista roupas soltas quando acendendo ou ao utilizar a churrasqueira.
20. Este aparelho é destinado apenas para utilização privada. Não utilize em eventos ou em locais públicos.
21. Não modifique o aparelho.
22. Não cubra o aparelho durante a utilização.
23. Não utilize a churrasqueira durante ventos fortes.
24. Não utilize a churrasqueira se todas as peças não estiverem no lugar. Certifique-se de seguir as instruções do conjunto para montar adequadamente esta churrasqueira. Montagem incorreto pode ser perigosa.
25. Utilize utensílios de churrasqueira resistentes ao calor apropriados para lidar com alimentos para cozimento. Vista luvas de proteção quando utilizando a churrasqueira para

evitar queimaduras. Algumas peças acessíveis podem ficar muito quentes.

26. Não cubra a grade de cozimento com folha, prato ou container para evitar acúmulo de aquecimento. Não cozinhe em folha de alumínio.
27. Permite a churrasqueira, cinzas e acessórios ou peças esfriarem completamente antes de limpar e armazenar. Recomenda-se esvaziar as cinzas 24 horas após utilizar a churrasqueira.
28. Sempre espere resfriar antes de armazenar ou limpar.
29. Limpe o aparelho e seus acessórios após cada utilização para evitar o acúmulo de gordura (risco de incêndio).
30. Armazene o aparelho em um local seco e coberto.
31. A quantidade máxima de carvão vegetal utilizado será de 0.8 kg.

Embora esta churrasqueira tenha sido fabricada para evitar bordas pontiagudas, tome cuidado ao manusear todas as peças para evitar o risco de lesão.
Remova toda a embalagem de proteção e a mantenha distante das crianças. Leia as instruções cuidadosamente antes de você iniciar a utilização de sua churrasqueira.
Consulte a lista de peças e diagramas de conjunto para montar sua churrasqueira. Assegure de que nenhuma peça ou pedaço esteja ausente ou danificado/quebrado, que possa prejudicar o funcionamento do aparelho. A garantia para este aparelho não pode ser aplicada para condições de utilização anormais, condições de armazenamento incorreto, falta de manutenção, modificação do produto, utilização profissional".

Este manual de instrução também está disponível em nosso site www.livoo.fr

# IGNIÇÃO

Assegure de que a churrasqueira esteja posicionada em uma superfície estável e nivelada. Coloque uma camada simples de carvão na tigela, assegurando de que a prateleira de carvão esteja corretamente posicionada. O aparelho não deve ser preenchido com combustível acima de 50% de sua capacidade.

Um recipiente com excesso de combustível irá se deteriorar muito rapidamente e a temperatura alcançada

será muito alta para cozinhar seu alimento e potencialmente perigosa (queimaduras ou incêndio).
Posicione os acendedores sólidos e acenda.
Não utilize acendalhas líquidas ou gel de ignição. Utilize apenas cubos sólidos
Utilize luvas de proteção e abra bem as ventilações (se o modelo incluir) de modo que o ar possa fluir para dentro e acelerar a combustão.

**A churrasqueira deve ser aquecida e o fogo mantido radiante por no mínimo 30 minutos antes do primeiro cozimento.**
**Antes de iniciar o cozimento, espere uma camada de cinza cobrir o combustível.**
Para utilização subsequente, espere até que haja brasas suficientes e utilize um espeto para espalhar o carvão uniformemente sobre toda a superfície da panela. **Antes de iniciar o cozimento, espere uma camada de cinza cobrir o combustível.**

**ATENÇÃO: esta churrasqueira irá ficar muito quente. Não mova o dispositivo durante a utilização**.

Quando recarregando a churrasqueira, utilize luvas de proteção adequadas, remova todo o alimento da grade de cozimento, remova a grade de cozimento e recarregue a panela com os combustíveis recomendados. Não adicione acendalhas. Você pode em seguida reposicionar a grade de cozimento.

# UTILIZAÇÃO

Nunca grelhe seu alimento em uma chama.
Assegure de que as acendalhas estejam completamente extintas antes de cozinhar seu alimento.
**Antes de começar a cozinhar,assegure de que haja uma camada de cinza cobrindo o combustível.**

# LIMPEZA E ARMAZENAMENTO

Após cada cozimento, espere pelo combustível queimar e a churrasqueira irá resfriar completamente.
Esvazie a panela e/ou panela de cinzas e limpe sua churrasqueira e utensílios após cada uso para evitar acúmulo de gordura tóxica e altamente inflamável.
Não utilize objetos pontiagudos ou removedores abrasivos na grade de cozimento ou na panela. É preferível utilizar um desengordurante forte.
Não deixe água parada na panela, como isto pode causar ferrugem e rápida deterioração dos materiais.
Proteja seu aparelho com uma tampa se você o deixar ao ar livre com boas condições de tempo. Proteja da chuva e humidade quando não estiver sendo utilizado por longos períodos.

LIVOO
Feel good moments

# Manual de instruções

## ASSEMBLEIA

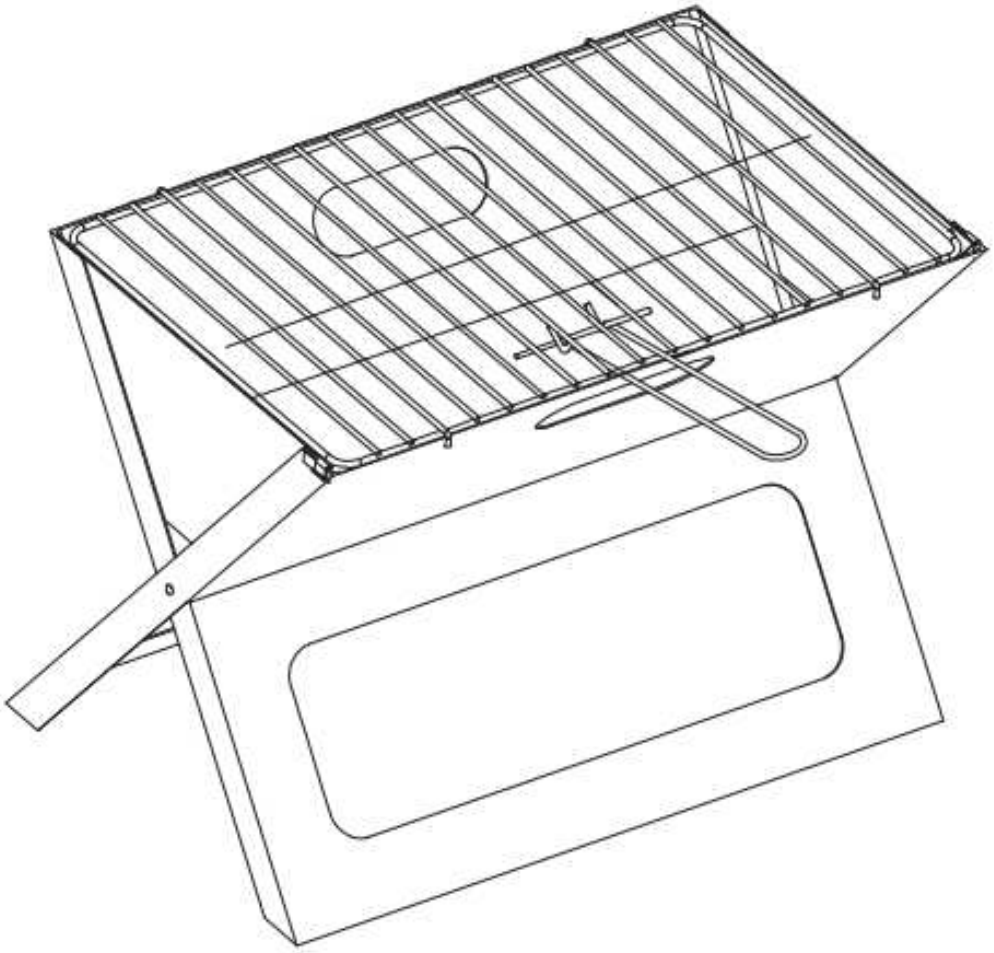

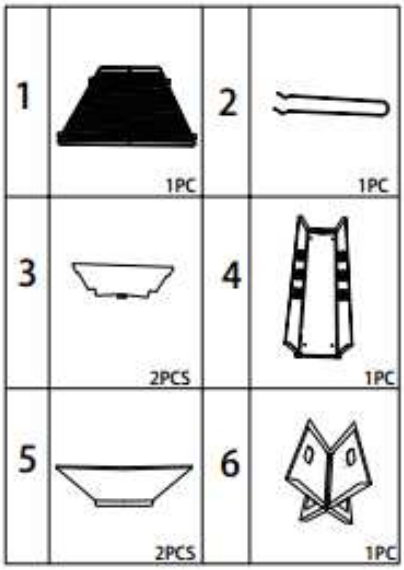

LIVOO
Feel good moments

# Manual de instruções

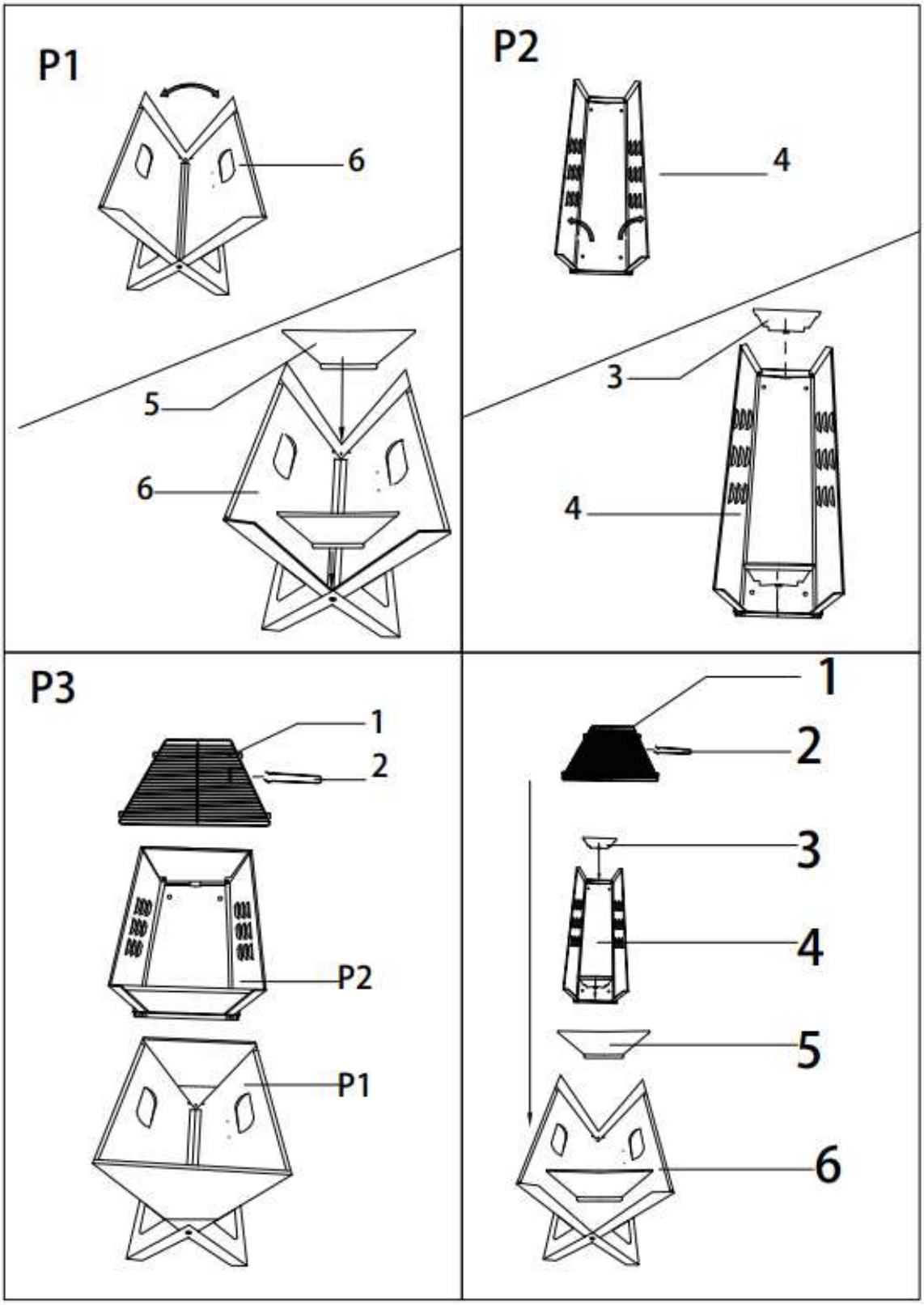

LIVOO
Feel good moments

# Manual de instruções

**LIVOO**
BP 61071
67452 Mundolsheim-FRANCE

- Foto não contratual
- O fabricante reserva-se no direito de fazer alterações sem aviso prévio dos seus produtos