LIVOO
Feel good moments

Gebruiksaanwijzing

Inklapbare Houtskoolbarbecue

Referentie:	DOC268
Versie:	1.4
Taal:	Nederlands

WWW.LIVOO.FR

LIVOO
Feel good moments

Gebruiksaanwijzing

U hebt een product van het merk LIVOO aangekocht en wij willen u daarvoor bedanken. Wij besteden veel aandacht aan het ontwerp, de ergonomie en de vereenvoudiging van het gebruik van onze producten. Wij hopen dat dit product u volledige voldoening zal geven.

ALGEMENE VEILIGHEIDSINSTRUCTIES

LEES DE ONDERSTAANDE INSTRUCTIES ZORGVULDIG DOOR VÓÓR GEBRUIK VAN HET APPARAAT EN BEWAAR DEZE VOOR TOEKOMSTIGE REFERENTIE

1. ⚠ **VOORZICHTIG: Deze barbecue kan zeer heet worden. Verplaats het niet tijdens gebruik.**

2. ⚠ **VOORZICHTIG: Laat de barbecue niet binnen het bereik van kinderen en huisdieren.**

3. ⚠ **WAARSCHUWING! De barbecue niet in een kleine en/of bewoonbare ruimte zoals huizen, schuren, caravans, tenten, campers, garages, priëlen, boten, enz. gebruiken.**

Er bestaat kans pop brand- en verstikkingsgevaar, overlijden door koolmonoxidevergiftiging.

4. **De barbecue moet voor en tijdens gebruik op een vlakke, vlakke, stabiele en hittebestendige ondergrond of vloer worden geplaatst.**
5. Gebruik het apparaat uitsluitend voor het beoogde doel.
6. Onjuist gebruik of verkeerd handelen en het niet naleven van de veiligheidsinstructies in deze handleiding kan leiden tot ernstig letsel of de dood.
7. Onjuist gebruik of handeling en het niet naleven van de veiligheidsinstructies in deze handleiding kan resulteren in brand of explosie, met ernstige materiële schade tot gevolg.
8. Laat het apparaat nooit onbeheerd achter tijdens gebruik.
9. Probeer opflakkeringen niet te beperken of houtskool te blussen met water.
10. Blokkeer de ventilatieopeningen van de barbecue niet.
11. Het apparaat is uitsluitend bedoeld voor gebruik buitenshuis en in overeenstemming met de lokale regelgeving.
12. De barbecue niet gebruiken in de buurt van ontvlambare materialen of stoffen. Niet gebruiken binnen 1,5 meter van brandbaar materiaal.
13. ⚠ **VOORZICHTIG: Gebruik geen alcohol, benzine of soortgelijke vloeistoffen om vuur te maken of opnieuw aan te wakkeren. Gebruik alleen aanmaakblokjes als ze voldoen aan EN 1860-3!**

14. **De barbecue moet worden opgewarmd en de brandstof moet minstens 30 minuten gloeien voordat de eerste keer wordt gekookt.**
15. Alvorens te beginne met koken, wacht u tot een laag as de brandstof bedekt.
16. Gebruik alleen houtskool of houtskoolbriketten die voldoen aan de EN1860-2 norm als brandstof in de pan.
17. Plaats de houtskool niet direct op de bodem van de tank. Gebruik de meegeleverde houtskoolhouder (vuurrooster).
18. De te gebruiken hoeveelheid houtskool mag niet meer bedragen dan 50% van de maximale capaciteit van de vuurkom.
19. Draag geen losse kleding bij het aansteken of gebruiken van de barbecue.
20. Dit apparaat is uitsluitend voor privé-gebruik. Niet gebruiken bij evenementen of op openbare plaatsen.
21. Wijzig het apparaat niet.
22. Dek het apparaat niet af tijdens gebruik.
23. Gebruik de barbecue niet bij harde wind.
24. Gebruik de barbecue niet als niet alle onderdelen op hun plaats zitten. De montage-instructies opvolgen om deze barbecue goed in elkaar te zetten. Onjuiste montage kan gevaarlijk zijn.
25. Gebruik geschikt hittebestendig barbecuegerei om het koken van voedsel te hanteren. Draag beschermende handschoenen bij het gebruik van de barbecue om

brandwonden te voorkomen. Sommige toegankelijke delen kunnen erg heet zijn.

26. Bedek het grillrooster niet met folie, schaal of bak om warmteontwikkeling te voorkomen. Niet koken in folie.
27. Laat de barbecue, as en accessoires of onderdelen volledig afkoelen alvorens deze te reingen en opbergen. Het wordt aanbevolen om de as 24 uur na gebruik van de barbecue te legen.
28. Laat altijd de barbecue afkoelen alvoren het op te berg of reinigen.
29. Reinig het apparaat en de accessoires na elk gebruik om vetophoping te voorkomen (brandgevaar).
30. Bewaar het apparaat op een droge en beschutte plaats.
31. De gebruikte houtskool mag ten hoogste 0.8 kg bedragen.

Ondanks dat deze barbecue is vervaardigd om scherpe randen te voorkomen, moet u voorzichtig zijn bij het hanteren van alle onderdelen om het risico op letsel te voorkomen.
Verwijder alle beschermende verpakkingsmaterialen en houd het uit de buurt van kinderen. Lees de veiligheidsinstructies aandachtig door voordat u uw barbecue gaat gebruiken.
Raadpleeg de onderdelenlijst en montageschema's om uw barbecue te monteren. Controleer of er geen onderdelen of stukken ontbreken of beschadigd/gebroken zijn, die de goede werking van het apparaat kunnen schaden. De garantie voor dit apparaat is niet geldig voor abnormale gebruiksomstandigheden, onjuiste opslagomstandigheden, gebrek aan onderhoud, wijziging van het product, professioneel gebruik".

Deze instructiehandleiding is tevens beschikbaar op onze website www.livoo.fr

AANSTEKEN

Controleer of de barbecue op een stabiele en vlakke ondergrond staat. Leg een enkele laag houtskool in de vuurkom en zorg ervoor dat het houtskoolrek correct is geplaatst. Het apparaat mag niet voor meer dan 50% van zijn capaciteit met brandmateriaal worden gevuld.

Een vuurkom met te veel brandmateriaal zal zeer snel verslechteren en de bereikte temperatuur zal te hoog zijn om uw voedsel te koken en mogelijk gevaarlijk (brandwonden of vuur).

Plaats stevige aanmaakblokjes en aansteken.
Gebruik geen vloeibare aanmaakblokjes of aanmaakgel. Gebruik alleen massieve aanmaakblokjes.
Draag beschermende handschoenen en zet de ventilatieopeningen wijd open (als het model daarvan is voorzien) zodat lucht naar binnen kan stromen en de verbranding versnelt.

De barbecue moet worden verwarmd en het brandmateriaal moet minstens 30 minuten gloeien vóór de eerste keer wordt gekookt.
Voordat u begint te koken, wacht tot een laag as het brandmateriaal bedekt.

Voor daaropvolgend gebruik, wacht tot er voldoende sintels zijn en gebruik een pook om de houtskool gelijkmatig over het hele oppervlak van de pan te verdelen. **Voordat u begint te koken, wacht tot een laag as het brandmateriaal bedekt.**

VOORZICHTIG: Deze barbecue wordt erg heet. Niet verplaatsen tijdens gebruik.

Bij het opnieuw vullen van de barbecue, draag geschikte beschermende handschoenen, verwijder al het voedsel van het kookrooster, verwijder het kookrooster en vul de pan opnieuw met de aanbevolen brandstoffen. Geen aanmaakblokjes toevoegen. U kunt het kookrooster dan verplaatsen.

GEBRUIK

Nooit uw eten in vlammen grillen.
Controleer of de aanmaakblokjes volledig zijn opgebrand vóór u uw eten kookt.
Voordat u begint te koken, wacht tot een laag as het brandmateriaal bedekt.

SCHOONMAKEN EN OPSLAG

Na iedere keer koken, wacht tot het brandmateriaal is opgebrand en de barbecue volledig is afgekoeld.
Maak de pan en/of aspan leeg en reinig uw barbecue en keukengerei na elk gebruik om een zeer ontvlambare en giftige vetafzetting te voorkomen.
Gebruik geen scherpe voorwerpen of schurende reinigingsmiddelen voor het grillrooster of de pan. Het verdient de voorkeur om een sterke ontvetter te gebruiken.
Laat geen stilstaand water in de pan staan, dit kan in roest en een snelle aantasting van de materialen resulteren.
Bescherm uw apparaat met een hoes als u het bij mooi weer buiten laat staan. Bescherm tegen regen en vocht wanneer het gedurende lange tijd het apparaat niet wordt gebruikt.

LIVOO
Feel good moments

Gebruiksaanwijzing

ASSEMBLAGE

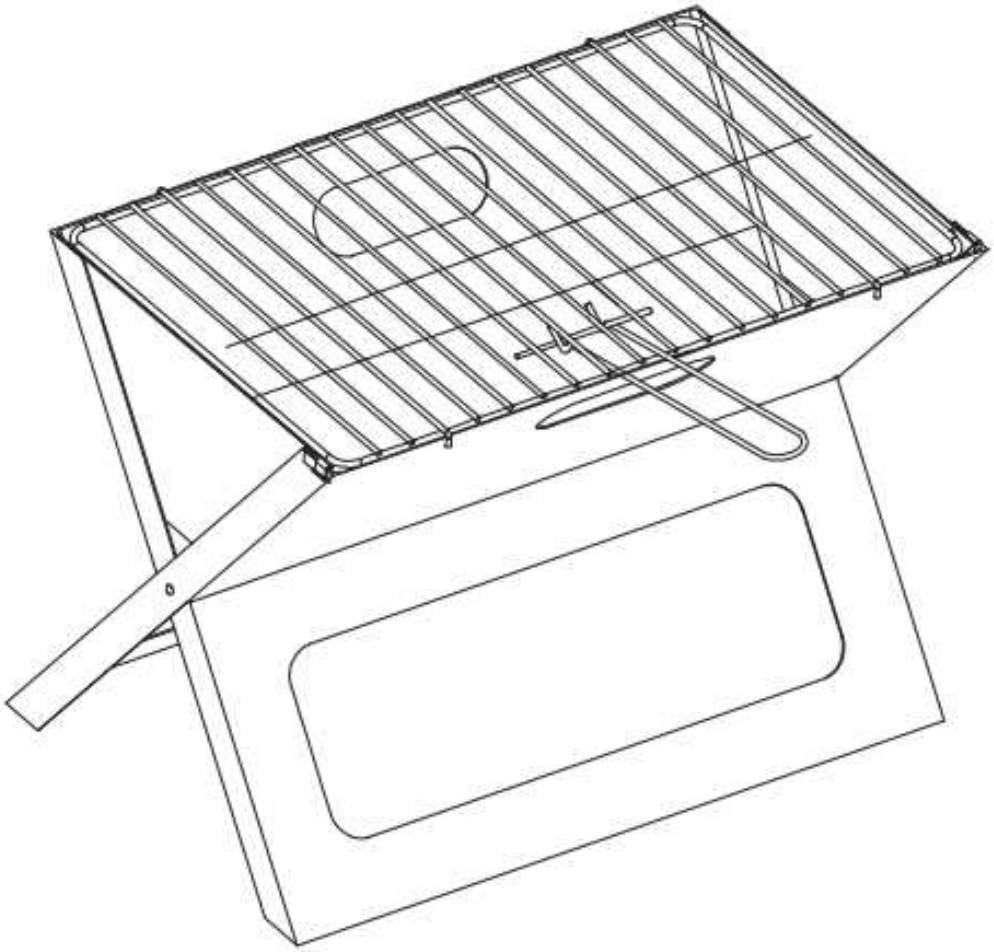

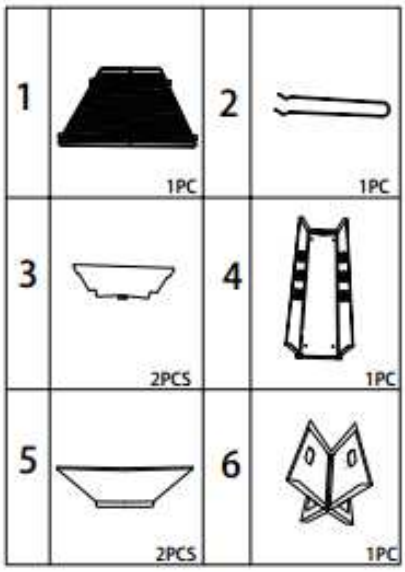

LIVOO
Feel good moments

Gebruiksaanwijzing

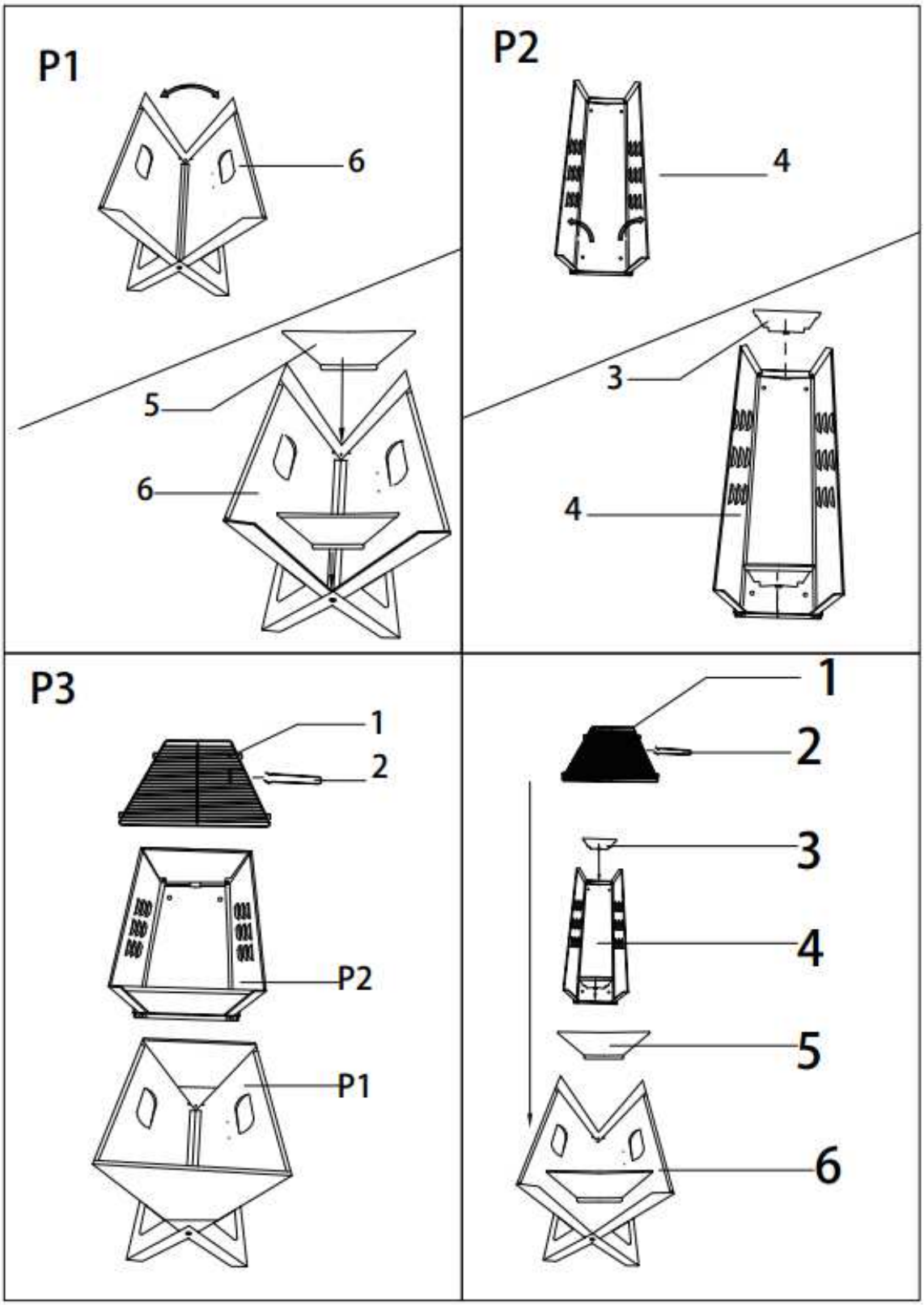

LIVOO
Feel good moments

Gebruiksaanwijzing

LIVOO
BP 61071
67452 Mundolsheim-FRANCE

· geen contractuele foto

· zorgen over de kwaliteit van zijn producten de bouwer(fabrikant) behoudt het recht om wijzigingen aan te brengen zonder voorafgaande kennisgeving