LIVOO
Feel good moments

Manual de instruções

Grelhador a carvão

Referência: DOC244
Versão: 1.4
Língua: Portugués

WWW.LIVOO.FR

LIVOO
Feel good moments

Manual de instruções

Comprou um produto da marca LIVOO o qual agradecemos. Temos o maior cuidado no desenho, na ergonomia e na simplificação do uso dos nossos produtos. Esperamos que este produto vá de encontro às suas expectativas.

INSTRUÇÕES GERAIS DE SEGURANÇA

POR FAVOR, TIRE TEMPO PARA LER BEM AS INSTRUÇÕES DE USO, ESPECIALMENTE ANTES DA PRIMEIRA UTILIZAÇÃO.

O uso inapropriado do aparelho pode danificá-lo ou causar danos ao utilizador. Deve garantir que utiliza o aparelho para o qual foi desenhado, recusamos responsabilidades de danos resultados do uso incorreto ou de uma má manipulação.

1. As instruções de segurança não eliminam por si mesmas qualquer risco completamente, e medidas de prevenção de acidente adequadas sempre devem ser usadas.
2. Nunca deixe o aparelho sem supervisão quando estiver em uso.
3. Apenas use o aparelho para propósitos domésticos e na maneira indicada nas instruções.
4. **A churrasqueira deve ser instalada em um suporte horizontal estável antes do uso.**
5. **A churrasqueira deve ser aquecida e o fogo mantido aceso por no mínimo 30 minutos antes do primeiro cozimento.**
6. Use apenas carvão na tigela de fogo.
7. Não encha a tigela de fogo acima do nível da grade de cozimento.
8. O carvão é utilizado para ser máx. 1,5 kg.

9. **Não cozinhe antes de o combustível ter um revestimento de cinzas.**
10. É absolutamente necessário manter este aparelho limpo todas as vezes já que ele entra em contato direto com os alimentos.
11. Deixar esfriar e manter os acessórios fora antes de limpá-los.
12. Guardar este manual junto com o aparelho. Se o aparelho for ser usado por um terceiro, este manual de instrução deve ficar junto dele.
13. Sobre as instruções para limpeza com alimentos, agradecemos por consultar o parágrafo das superfícies manuais em contato.

RISCOS

- **Aviso: A temperatura da churrasqueira irá ficar muito alta. Não mova a churrasqueira quando em operação.**
- **Aviso! Não use em interiores**. Esta churrasqueira foi projetada para ser usada apenas ao ar livre. Em interiores, fumaça tóxica se acumula e pode causar sérias lesões ou morte.
- **Aviso! Não use álcool, gasolina ou líquidos similares para acender ou reativar a churrasqueira. Utilize apenas lâmpadas de incêndio de acordo com EN 1860-3!**
- **Aviso! Manter a churrasqueira fora do alcance das**

crianças e animais de estimação.

- Se você está usando um iniciador de fogo líquido, remova qualquer líquido que possa fluir através dos buracos de ventilação inferiores antes de acender o carvão.
- Não use a churrasqueira dentro de 50 metros de materiais combustíveis. Isso inclui, mas não está limitado a madeiras ou plataformas de madeira tratada, pátios ou varandas.
- Não use a churrasqueira se todas as suas peças não estiverem no lugar. Verifique se a panela de cinzas está fixada adequadamente pelos pés em baixo do tanque da churrasqueira.
- Não remova as cinzas até que o carvão tenha queimado completamente e esteja completamente apagado.
- Não vista roupas com mangas grandes e largas quando acendendo e usando a churrasqueira.
- Não use a grelha durante ventos fortes

Aviso:

Atenção, superfície quente!

NÃO LIMPE OU TOQUE as partes metálicas deste produto quando ele ainda estiver quente

LIVOO
Feel good moments

Manual de instruções

Não use a churrasqueira em um espaço confinado e/ou habitável, por exemplo casas, barracas, caravanas, acampamentos, barcos. Risco de morte de envenenamento de monóxido de carbono.

Este manual de instrução também está disponível em nosso site www.livoo.fr

- Aviso: sob nenhuma circunstância cobrir a prateleira da churrasqueira com folha de alumínio, pratos de churrasqueira ou outros itens, pois o acúmulo resultante de calor pode causar danos irreparáveis à grelha.
- Quando grelhando alimentos com alto teor de gordura ou humidade, respingos nem sempre são evitáveis.
- Lembre-que que os alimentos com um alto teor de gordura ou humidade tendem a causar faíscas ou respingos.
- Nenhuma responsabilidade será aceita se danos resultarem de uso inadequado, ou se não houver conformidade com essas essas instruções.
- Esta churrasqueira não é destinada a ser instalada dentro ou em veículos recreativos e/ou barcos
- Use luvas para churrasco resistentes ao calor enquanto cozinhando
- Use ferramentas adequadas, com alças longas e resistentes ao calor.
- Sempre coloque o carvão no topo da grade (inferior) de carvão. Não coloque o carvão diretamente na parte inferior da tigela.
- Não armazena a grelha até que as cinzas e o carvão estejam completamente apagados.
- Mantenhas os fios elétricos e os cabos distantes de superfícies quentes da grelha e longe de áreas de alto tráfico
- Não use água para controlar surtos ou extinguir o carvão.
- O uso de removedores abrasivos nas grades de cozimento ou na própria churrasqueira irá danificar o acabamento

LIVOO
Feel good moments

Manual de instruções

- A churrasqueira deve ser limpa profundamente de forma regular

ANTES DO PRIMEIRO USO

- Limpe com um pano húmido macio. Coloque seu aparelho em uma superfície nivelada e estável.
- Pré-aqueça o aparelho 30 minutos sem nenhum alimento para remover o revestimento de proteção. Uma pequena emissão de fumaça é normal; tome cuidado para que o espaço seja bem arejado

VISUALIZAÇÃO EXPANDIDA

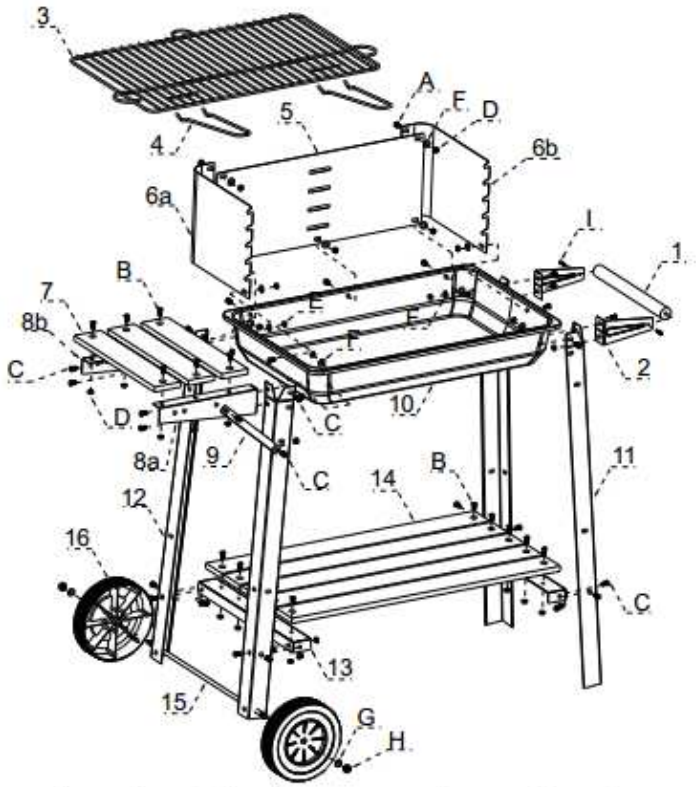

				A.M5X10		x 7	F. Ø6X12	x 15
				B.M5X16		x16	G.Ø8X16	x 2
				C.M6X12		x 24	H. M8	x 2
				D. M5		x23	I.M4X16	x 2
				E.M6		x24		

Peças de reposição					
B.M5X16		+2pcs	C.M6X12mm		+3pcs
D. M5		+2pcs	E.M6		+3pcs
F. Ø6X12		+1pcs			

LIVOO
Feel good moments

Manual de instruções

INSTRUÇÃO DE MONTAGEM

ANTES DE MONTAR:

1. Para assegurar uma montagem rápida e fácil. Siga as instruções abaixo em sua própria sequência.
2. Verifique todas as peças cuidadosamente e compare-as com a listagem de peças.
3. Relate quaisquer peças em falta para a empresa em que você comprou o produto.

PASSOS DE MONTAGEM

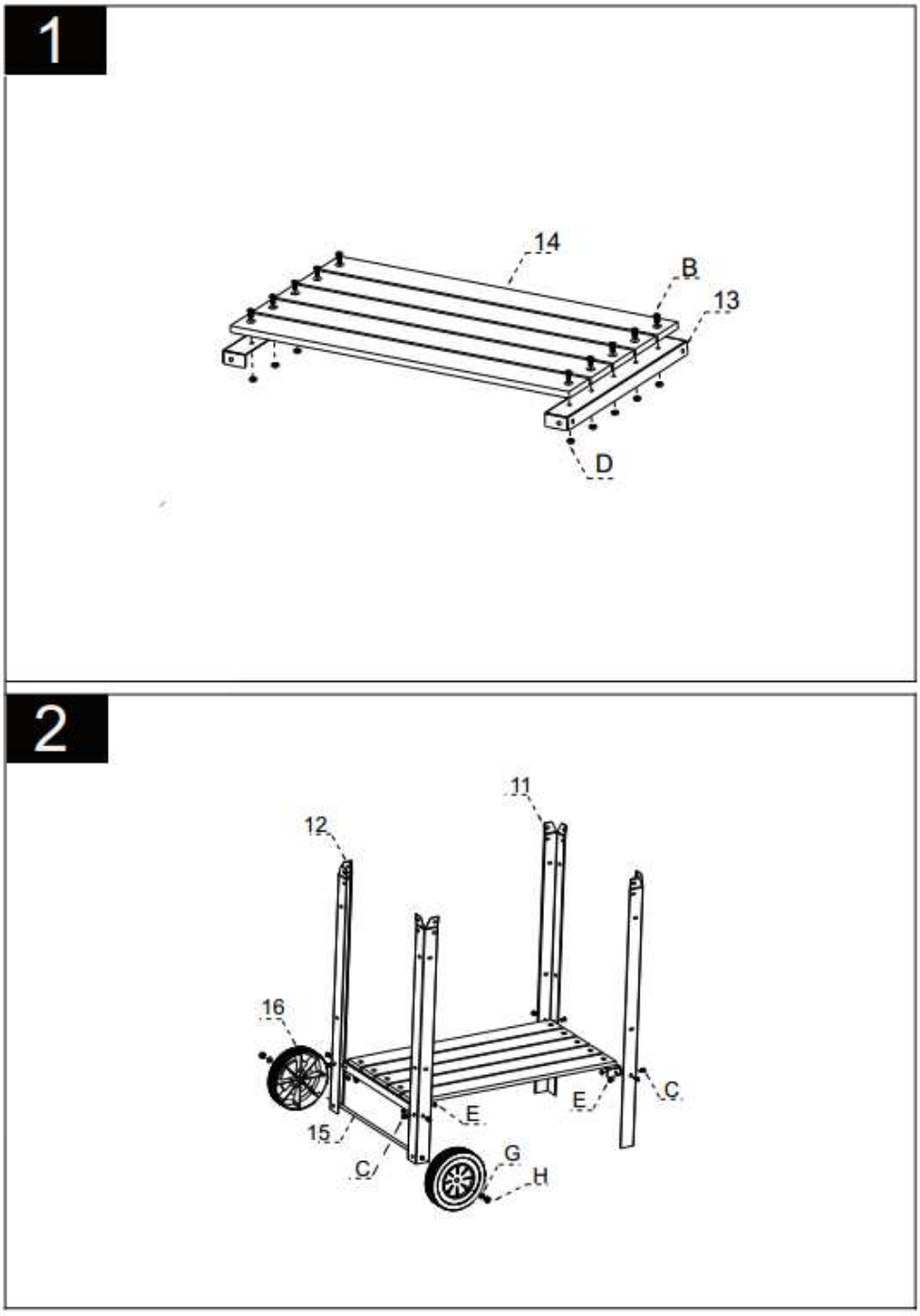

3

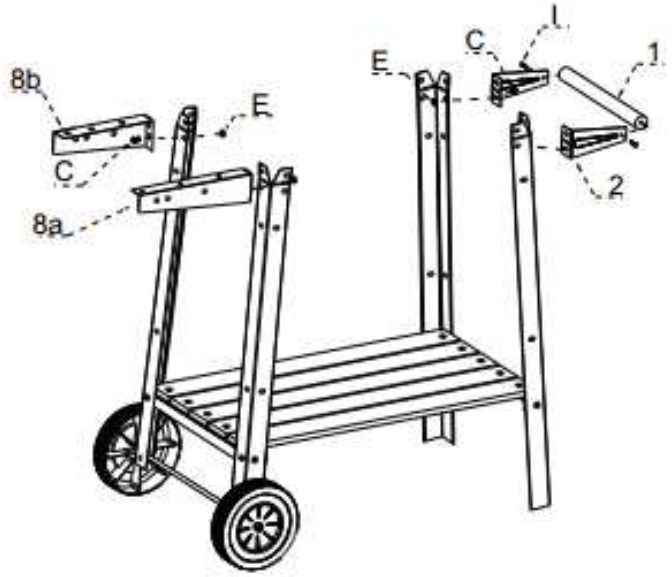

4

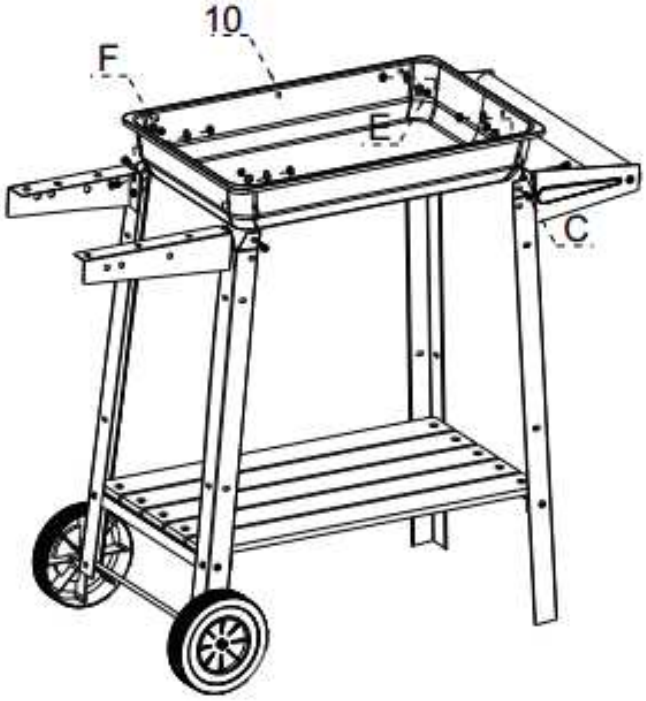

5

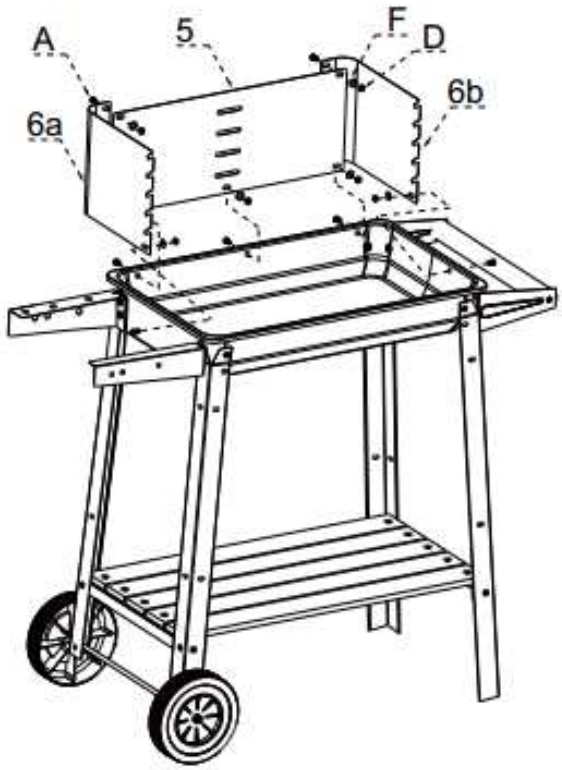

6

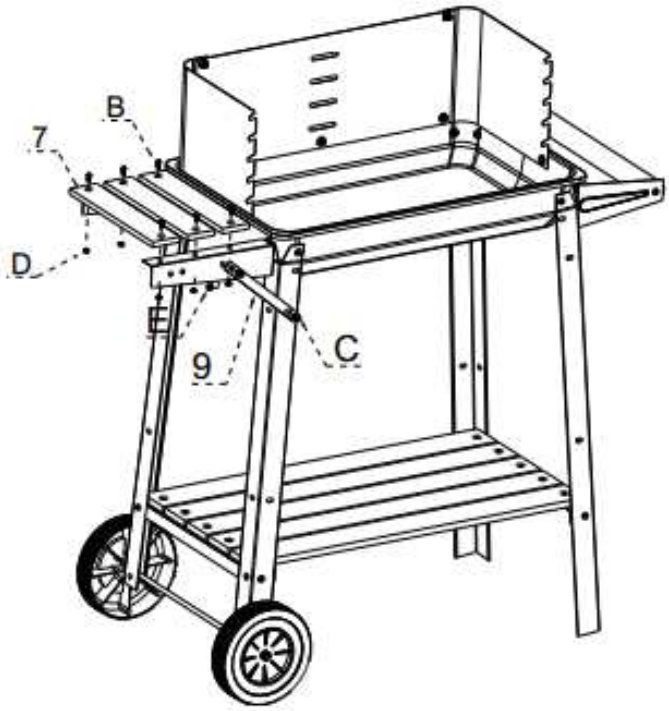

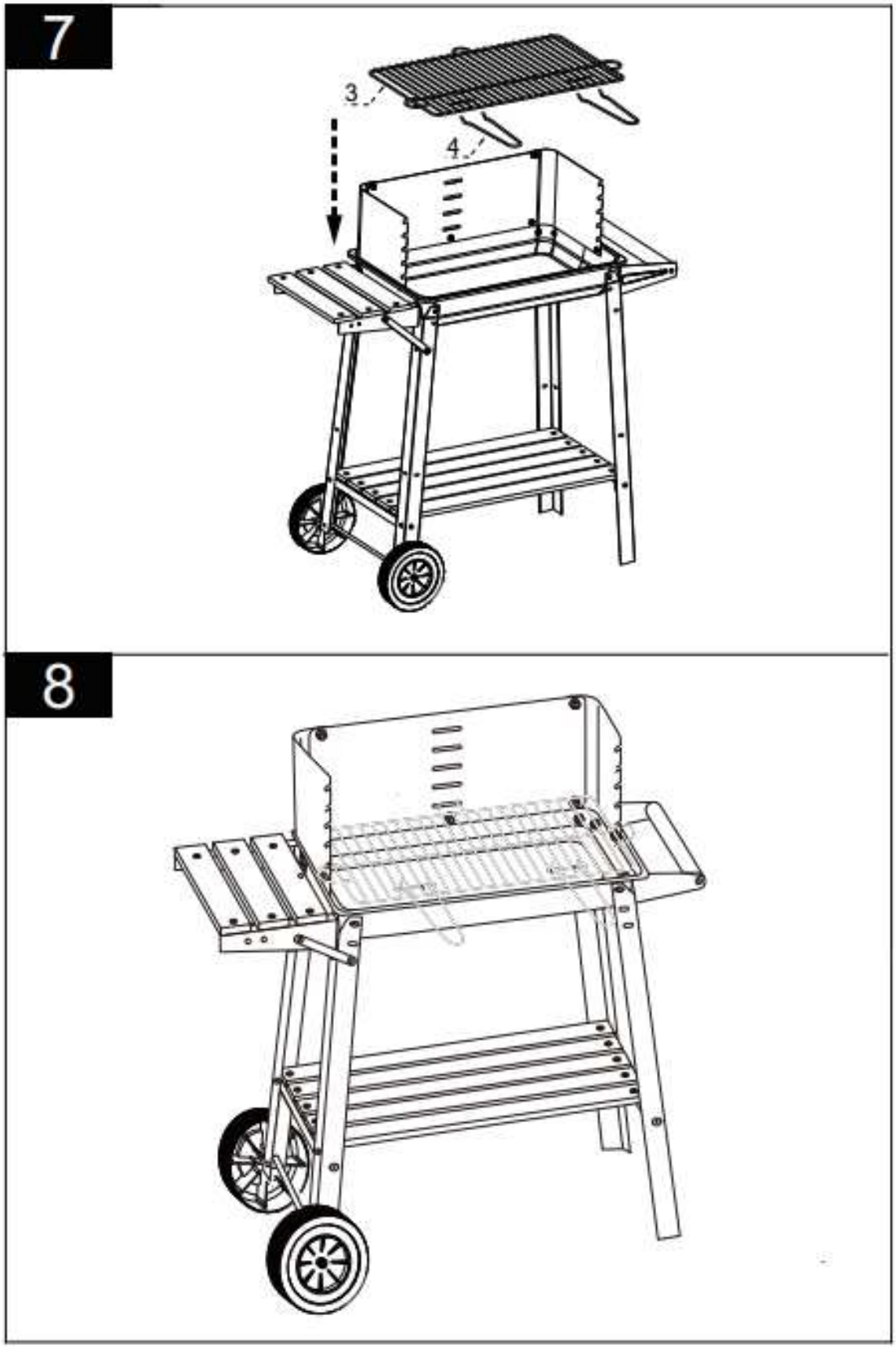
7
3
4
8

1. Nunca use removedores abrasivos.
2. Não use água na churrasqueira enquanto estiver quente pois isto irá danificar o acabamento
3. Nunca imerja na água.

LIVOO
BP 61071
67452 Mundolsheim-FRANCE

- Foto não contratual
- O fabricante reserva-se no direito de fazer alterações sem aviso prévio dos seus produtos