LIVOO
Feel good moments

Manuale d'uso

Set per raclette griglia 2 persona

Riferimento: DOC156
Versione: 1.5
Lingua: Italiano

WWW.LIVOO.COM

LIVOO
Feel good moments

Manuale d'uso

Grazie per aver acquistato un prodotto a marchio LIVOO. Abbiamo in gran considerazione il design, e l'ergonomia e facciamo di tutto per semplificare l'uso dei nostri prodotti. Speriamo che questo prodotto sia all'altezza delle aspettative.

Questa manuele di uzo è anche disponibile sul nostro sito www.livoo.fr

Avvertenze sulla sicurezza

PER FAVORE, PRENDETE IL TEMPO DI LEGGERE BENE L'AVVERTENZA DI UTILIZZAZIONE PARTICOLARMENTE PRIMA DI LA PRIMAUTILIZZAZIONE.

Un cattivo uso dell'apparecchio può danneggiarlo o può ferire l'utente. Assicuratevi che utilizzate l'apparecchio per l'uso per che è concepito; rifiutiamo ogni responsabilità in quanto ai danni trascinati da un'utilizzazione scorretta o una cattiva manipolazione.

1. Le istruzioni di sicurezza non eliminano completamente da sole qualsiasi pericolo e devono essere sempre utilizzate misure di prevenzione degli incidenti.
2. Posizionare l'apparecchio su una superficie piana, asciutta e stabile.
3. Non utilizzare mai l'apparecchio se non funziona correttamente, se è caduto, se è stato danneggiato o se è caduto in acqua. Portarlo presso un centro di assistenza per l'ispezione e la riparazione.
4. Non cercare mai di smontare l'apparecchio da soli.

5. In caso di uso improprio dell'apparecchio sussiste il rischio di lesioni.
6. Non coprire l'apparecchio durante l'uso.
7. Non spostare l'apparecchio durante l'uso o quando è caldo.
8. Questo apparecchio può essere usato da bambini a partire da 8 anni e da persone con ridotte capacità fisiche, sensoriali o mentali o con mancanza di esperienza e conoscenza, se hanno ricevuto una supervisione o istruzioni sull'uso dell'apparecchio in modo sicuro e comprendono i pericoli connessi. I bambini non devono giocare con l'apparecchio.
   I bambini non devono effettuare la pulizia e la manutenzione dell'apparecchio a meno che non abbiano più di 8 anni e siano sorvegliati.
9. Tenere l'apparecchio e il suo cavo fuori dalla portata dei bambini di età inferiore agli 8 anni.
10. Evitare il contatto con superfici calde o fonti di calore (piastre elettriche, vicino al fornello caldo o su un forno caldo, ecc.).
11. ATTENZIONE: La temperatura delle superfici accessibili può essere elevata quando l'apparecchio è in funzione.
12. ATTENZIONE, l'apparecchio rimane molto caldo dopo l'uso.
13. Lasciare sempre raffreddare prima di riporre o pulire.
14. Non immergere mai la base del vostro apparecchio in acqua o in qualsiasi altro liquido per nessun motivo. L'acqua non deve entrare nella base dell'apparecchio.
15. Non usare mai questo prodotto con mani o piedi bagnati.

16. Prima di collegare l'apparecchio, assicuratevi che la tensione della vostra casa corrisponda a quella indicata sulla targhetta dell'apparecchio.
17. L'apparecchio non è destinato a essere azionato tramite un timer esterno o un sistema di controllo remoto separato.
18. Se il cavo di alimentazione è danneggiato, deve essere sostituito dal produttore, dal suo addetto all'assistenza o da personale analogamente qualificato per evitare un pericolo (*).
19. Non tirare il cavo di alimentazione o l'unità stessa per staccare la spina.
20. Non lasciare che il cavo penda sul tavolo o sul bancone o tocchi una superficie calda.
21. La presa deve rimanere sempre accessibile quando l'apparecchio è collegato.
22. Collegare l'apparecchio solo a una presa con un collegamento a terra incorporato. Se si usa una prolunga, questa deve avere un collegamento a terra incorporato e deve essere in grado di sopportare la potenza dell'apparecchio.
    Assicurarsi che nessuno sia intrappolato all'interno.
23. Assicurarsi che l'apparecchio si sia raffreddato prima di pulirlo e di riporlo.
24. Per quanto riguarda le istruzioni per la pulizia delle superfici a contatto con gli alimenti si rimanda al successivo paragrafo "pulizia" del manuale.
25. Non lasciare l'apparecchio incustodito quando è collegato o in funzione.

26. Scollegare sempre l'apparecchio in caso di malfunzionamento, dopo l'uso o prima della pulizia.
27. Conservare il manuale con l'apparecchio. Se l'apparecchio deve essere utilizzato da terzi, questo manuale d'istruzioni deve essere fornito. Utilizzare l'apparecchio solo per uso privato e nel modo indicato nel manuale d'istruzioni.
28. Non utilizzare accessori non raccomandati dal produttore, in quanto potrebbero danneggiare l'apparecchio.
29. È assolutamente necessario mantenere sempre pulito l'apparecchio, in quanto viene a contatto diretto con gli alimenti.
30. Questo tipo di apparecchio non è progettato per essere usato continuamente, non è un apparecchio professionale, è necessario fermarlo temporaneamente.
31. Non utilizzare mai l'apparecchio all'aperto e non lasciarlo mai in un luogo esposto alle intemperie e all'umidità.
32. Questo apparecchio è destinato ad essere utilizzato in applicazioni domestiche e simili come:
    - Zone di cucina dello staff in negozi, uffici e altri ambienti lavorativi
    - Agriturismi
    - Dai clienti in alberghi, motel e altri ambienti di tipo residenziale
    - Ambienti tipo bed and breakfast

LIVOO
Feel good moments

Manuale d'uso

(*) Elettricista qualificato e competente: l'ufficio vendite del produttore o importatore o qualsiasi persona qualificata, approvata e competente per effettuare questo tipo di riparazioni in modo da evitare tutti i pericoli. In ogni caso si dovrebbe rendere l'elettrodomestico all'elettricista.

SPECIFICHE

Voltaggio: **220-240V~50-60Hz**
Potenza: **350W**

DESCRIZZIONE

Placca in granuloso

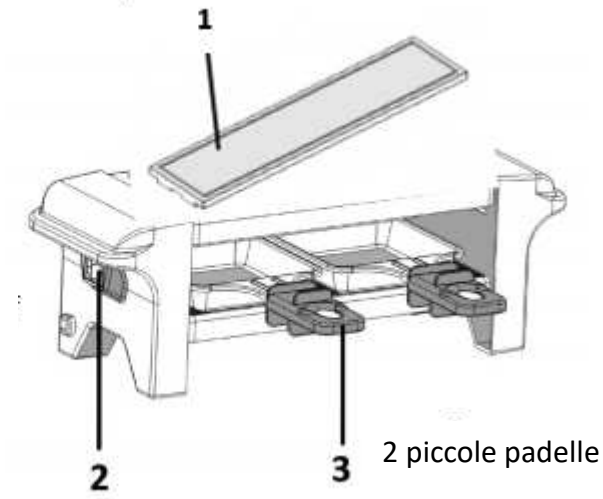

bottone ON/OFF

2 piccole padelle

Prima del primo utilizzo :

- Pulire il placca in granuloso ed i vaschette con un straccio dolce ed umido.
- Fare preriscaldare 5 minuti, bene arieggiare il locale.

Assicuratevi che il bottone di controllo sia su posizione OFF prima di innestare l'apparecchio.
Collocare il dispositivo su una superficie piana, stabile e resistente al calore

USO

1. Innestare l'apparecchio. Mettere il bottone ON/OFF sulla posizione Si, il vedente si accende, lasciate preriscaldare durante 5 minuti.

2. Disporre gli alimenti sia nei tegami sotto alla resistenza poi, o direttamente sulla placca in granuloso."

3. Quando avete finito, regolate il bottone sul posizione OFF e disinserite l'apparecchio. Aspettare che l'apparecchio abbia raffreddato bene prima di spostarlo o di pulirlo.

PULIZIA E CONSERVAZIONE

Attenzione: non utilizzare spugnette metalliche o prodotti abrasivi o liquidi.

Fai attenzione quando utilizzi olio per cucinare, se è molto caldo potrebbe prendere fuoco.

1. Scollega sempre la piastra per raclette dalla presa di corrente prima di pulirla e assicurati che l'apparecchio si sia raffreddato a temperatura ambiente.
2. Non immergere mai la base dell'apparecchio in acqua.
3. Assicurati che l'apparecchio si sia completamente raffreddato.
4. Pulisci gli accessori con acqua calda e sapone.
5. Utilizza un panno umido per pulire la base dell'apparecchio.
6. Non mettere alla lavastoviglie.

LIVOO
Feel good moments

Manuale d'uso

Il corretto smaltimento dell'unità
(Apparecchiature Elettriche ed Elettroniche)
(Applicabile nell'Unione Europea e nel resto d'Europa che hanno adottato sistemi di raccolta differenziata paesi)

La direttiva Europea 2012/19/EU sui rifiuti di apparecchiature elettriche ed elettroniche (RAEE), prevede che gli elettrodomestici non debbano essere smaltiti nel normale flusso dei rifiuti domestici. Gli apparecchi dismessi devono essere raccolti separatamente per ottimizzare il tasso di recupero e riciclaggio dei materiali che li compongono ed impedire potenziali danni per la salute umana e l'ambiente. Il simbolo del cestino barrato è riportato su tutti i prodotti per ricordare gli obblighi di raccolta separata. I consumatori devono contattare la propria autorità locale o il rivenditore per informazioni sulla corretta dismissione del loro prodotto.

CE

LIVOO

BP 61071

67452 Mundolsheim

- illustrazione non contrattuale
- informazioni sui prodotti sono soggette a modifiche senza preavviso